BYD BATTERY-BOX HVB&HVM+&HVS+ COMPATIBLE INVERTER LIST – V1.7

[DE] BYD Battery-Box HVB/HVM+/HVS+ kompatible Wechselrichterliste
[IT] Lista di Configurazione Minima e degli Inverter Compatibili con BYD Battery-Box HVB/HVM+/HVS+
[ES] Lista de Inversores Compatibles con Battery-Box HVB/HVM+/HVS+
[FR] Liste de l'onduleur Compatible Avec BYD Battery-Box HVB/HVM+/HVS+
[CS] BYD Battery-Box HVB&HVM+&HVS+ Seznam Kompatibilních Střídačů

Inverter **[DE]** Wechselrichter **[IT]** Inverter **[ES]** Inversores **[FR]** Onduleur **[CS]** Střídač		**Module Quantity** **[DE]** Modulanzahl **[IT]** Quantità moduli **[ES]** Cantidad de módulo **[FR]** Nombre de modules **[CS]** Počet Modulů			**Minimum Firmware Version** **[DE]** Mindest-Firmware-Version / **[IT]** Versione firmware minima / **[ES]** Versión mínima del firmware / **[FR]** Version minimale du micrologicie / **[CS]** Minimální Verze Firmware					
					Single Tower **[DE]** Einzelturm / **[IT]** torre singola / **[ES]** torre única / **[FR]** Tour simple / **[CS]** Jeden Věžový			**Parallel Connection** **[DE]** Parallelschaltung / **[IT]** connessione parallela / **[ES]** conexión paralela / **[FR]** Connexion parallèle / **[CS]** Rööpühendus		
					Inverter	**Battery-Box**		**Inverter**	**Battery-Box**	
		HVB	**HVM+**	**HVS+**		**HVB**	**HVM+ / HVS+**		**HVB**	**HVM+ / HVS+**
KOSTAL	Plenticore Plus	3-10	3-8	2-5	1.30	1.36.0	1.36.0	1.30	1.36.0	1.36.0
	Plenticore Plus (G2)	3-10	3-8	2-5	2.15	1.36.0	1.36.0	2.15	1.36.0	1.36.0
	Plenticore Bl xx/26 (G2)	3-10	3-8	2-5	2.15	1.36.0	1.36.0	2.15	1.36.0	1.36.0
	Plenticore G3	3-10	3-8	2-5	3.04	1.36.0	1.36.0	3.04	1.36.0	1.36.0
	Plenticore MP G3	3-10	3-8	2-5	3.04	1.36.0	1.36.0	3.04	1.36.0	1.36.0
GoodWe	ET G2	4-10	4-8	2-5	ARM 13	1.28.0	1.28.0	ARM 13	1.28.0	1.28.0
	ET (15-30kW)*	4-10	4-8	2-5	ARM 09	1.28.0	1.28.0	ARM 09	1.28.0	1.28.0
	* **Note: If HVB/HVM+/HVS+ batteries are connected in parallel with the ET (15-30kW), the BYD 40A combiner box (Model: CBH-40A) CANNOT be used, the BYD 70A combiner box (Model: CBH-70A) is required and the wiring must be done by the installer (according to local regulations).** * **[DE] Hinweis:** Wenn HVB/HVM+/HVS+-Batterien parallel mit ET (15-30kW) verbunden sind, Die BYD 40A-Verteilerdose (Modell: CBH-40A) DARF NICHT verwendet werden, die BYD 70A-Verteilerdose (Modell: CBH-70A) ist erforderlich, und die Verkabelung muss vom Installateur gemäß den örtlichen Vorschriften durchgeführt werden. * **[IT] Nota:** se le batterie HVB/HVM+/HVS+ sono collegate in parallelo con l'ET (15-30kW), Il quadro di combinazione BYD 40A (Modello: CBH-40A) NON PUÒ essere utilizzato, è necessario il quadro di combinazione BYD 70A (Modello: CBH-70A) e il cablaggio deve essere eseguito dall' installatore (secondo le normative locali). * **[ES] Nota:** Si las baterías HVB/HVM+/HVS+ se conectan en paralelo con el ET (15-30kW), No se puede utilizar el cuadro de combinación BYD 40A (Modelo: CBH-40A), se requiere el cuadro de combinación BYD 70A (Modelo: CBH-70A) y el cableado debe ser realizado por el instalador (de acuerdo con las normativas locales). * **[FR] Remarque:** Si des batteries HVB/HVM+/HVS+ sont connectées en parallèle avec ET (15-30 kW), Le boîtier de combinaison BYD 40A (Modèle : CBH-40A) NE PEUT PAS être utilisé, le boîtier de combinaison BYD 70A (Modèle : CBH-70A) est requis et le câblage doit être effectué par l' installateur (conformément aux réglementations locales). * **[CS] Poznámka:** Pokud jsou baterie HVB/HVM+/HVS+ připojeny paralelně k měniči ET (15–30 kW), Rozvodná skříň BYD 40A (Model: CBH-40A) NESMÍ být použita, je vyžadována rozvodná skříň BYD 70A (Model: CBH-70A) a zapojení musí provést instalatér (podle místních předpisů).									
Solis*	S6-EH3P(3-10)K-H-EU	3-10	3-8	2-5	HMI: V1B-B2 DSP: V0F-A2	1.28.0	1.28.0	HMI: V1B-B2 DSP: V0F-A2	1.28.0	1.28.0
	S6-EH3P(5-10)K2-H	3-10	3-8	2-5	HMI: V1B-B2 DSP: V0F-A2	1.28.0	1.28.0	HMI: V1B-B2 DSP: V0F-A2	1.28.0	1.28.0
	S6-EH3P(12-20)K-H	3-10	3-8	2-5	DSP: V09-35 HMI: V0D-04 HMI-LCD: V09-01	1.28.0	1.28.0	DSP: V09-35 HMI: V0D-04 HMI-LCD: V09-01	1.28.0	1.28.0
	S6-EH3P(8-12)K-LV-ND-H	3-10	3-8	2-5	HMI: V1B-B2 DSP: V0F-A2	1.28.0	1.28.0	HMI: V1B-B2 DSP: V0F-A2	1.28.0	1.28.0
	S6-EH3P(12-20)K-ND-H	3-10	3-8	2-5	DSP: V09-35 HMI: V0D-04 HMI-LCD: V09-01	1.28.0	1.28.0	DSP: V09-35 HMI: V0D-04 HMI-LCD: V09-01	1.28.0	1.28.0
	* **Note: If HVB/HVM+/HVS+ batteries are connected in parallel with the Solis inverters as listed above, the BYD 40A combiner box (Model: CBH-40A) CANNOT be used, the BYD 70A combiner box (Model: CBH-70A) is required and the wiring must be done by the installer (according to local regulations).** * **[DE] Hinweis:** Wenn HVB/HVM+/HVS+-Batterien parallel mit den oben aufgeführten Solis-Wechselrichtern verbunden sind, Die BYD 40A-Verteilerdose (Modell: CBH-40A) DARF NICHT verwendet werden, die BYD 70A-Verteilerdose (Modell: CBH-70A) ist erforderlich, und die Verkabelung muss vom Installateur gemäß den örtlichen Vorschriften durchgeführt werden. * **[IT] Nota:** se le batterie HVB/HVM+/HVS+ sono collegate in parallelo con gli inverter Solis come sopra elencato, Il quadro di combinazione BYD 40A (Modello: CBH-40A) NON PUÒ essere utilizzato, è necessario il quadro di combinazione BYD 70A (Modello: CBH-70A) e il cablaggio deve essere eseguito dall' installatore (secondo le normative locali). * **[ES] Nota:** Si las baterías HVB/HVM+/HVS+ se conectan en paralelo con los inversores Solis como se indica más arriba, No se puede utilizar el cuadro de combinación BYD 40A (Modelo: CBH-40A), se requiere el cuadro de combinación BYD 70A (Modelo: CBH-70A) y el cableado debe ser realizado por el instalador (de acuerdo con las normativas locales). * **[FR] Remarque:** Si des batteries HVB/HVM+/HVS+ sont connectées en parallèle avec les onduleurs Solis mentionnés ci-dessus, Le boîtier de combinaison BYD 40A (Modèle : CBH-40A) NE PEUT PAS être utilisé, le boîtier de combinaison BYD 70A (Modèle : CBH-70A) est requis et le câblage doit être effectué par l' installateur (conformément aux réglementations locales). * **[CS] Poznámka:** Pokud jsou baterie HVB/HVM+/HVS+ připojeny paralelně k výše uvedeným měničům Solis, Rozvodná skříň BYD 40A (Model: CBH-40A) NESMÍ být použita, je vyžadována rozvodná skříň BYD 70A (Model: CBH-70A) a zapojení musí provést instalatér (podle místních předpisů).									

BYD Company Limited
www.bydenergy.com
Global Sales: batteryboxgrp@byd.com
Global Service: bboxservice1@fdbatt.com

Battery-Box EU Service Partner
EFT-Systems GmbH
www.eft-systems.de
info@eft-systems.de

Battery-Box AU Service Partner
Alps Power Pty Ltd
www.alpspower.com.au
service@alpspower.com.au

BYD BATTERY-BOX HVB&HVM+&HVS+ COMPATIBLE INVERTER LIST – V1.7

[DE] BYD Battery-Box HVB/HVM+/HVS+ kompatible Wechselrichterliste
[IT] Lista di Configurazione Minima e degli Inverter Compatibili con BYD Battery-Box HVB/HVM+/HVS+
[ES] Lista de Inversores Compatibles con Battery-Box HVB/HVM+/HVS+
[FR] Liste de l'onduleur Compatible Avec BYD Battery-Box HVB/HVM+/HVS+
[CS] BYD Battery-Box HVB&HVM+&HVS+ Seznam Kompatibilních Střídačů

Fronius	Verto 15.0-20.0 Plus*	4-10	4-8	2-5	1.40.7-1	1.36.0	1.36.0	1.40.7-1	1.36.0	1.36.0
	Verto 25.0-33.0 Plus*	4-10	4-8	2-5	1.40.7-1	1.36.0	1.36.0	1.40.7-1	1.36.0	1.36.0
	Symo GEN24 Plus	/	4-8	2-5	1.40.7-1	n/a	1.36.0	1.40.7-1	n/a	1.36.0
	Primo GEN24 Plus	/	4-7	2-3	1.40.7-1	n/a	1.36.0	1.40.7-1	n/a	1.36.0
	Symo GEN24 Plus SC	/	4-8	2-5	1.40.7-1	n/a	1.36.0	1.40.7-1	n/a	1.36.0
	Primo GEN24 Plus SC	/	4-8	2-4	1.40.7-1	n/a	1.36.0	1.40.7-1	n/a	1.36.0
	* **Note: If HVB/HVM+/HVS+ batteries are connected in parallel with the Verto Plus, the BYD 40A combiner box (Model: CBH-40A) CANNOT be used, the BYD 70A combiner box (Model: CBH-70A) is required and the wiring must be done by the installer (according to local regulations).** * **[DE] Hinweis:** Wenn HVB/HVM+/HVS+-Batterien parallel mit Verto Plus verbunden sind, Die BYD 40A-Verteilerdose (Modell: CBH-40A) DARF NICHT verwendet werden, die BYD 70A-Verteilerdose (Modell: CBH-70A) ist erforderlich, und die Verkabelung muss vom Installateur gemäß den örtlichen Vorschriften durchgeführt werden. * **[IT] Nota:** se le batterie HVB/HVM+/HVS+ sono collegate in parallelo con il Verto Plus, Il quadro di combinazione BYD 40A (Modello: CBH-40A) NON PUÒ essere utilizzato, è necessario il quadro di combinazione BYD 70A (Modello: CBH-70A) e il cablaggio deve essere eseguito dall' installatore (secondo le normative locali). * **[ES] Nota:** Si se conectan baterías HVB/HVM+/HVS+ en paralelo con el Verto Plus, No se puede utilizar el cuadro de combinación BYD 40A (Modelo: CBH-40A), se requiere el cuadro de combinación BYD 70A (Modelo: CBH-70A) y el cableado debe ser realizado por el instalador (de acuerdo con las normativas locales). * **[FR] Remarque:** Si des batteries HVB/HVM+/HVS+ sont connectées en parallèle avec le Verto Plus, Le boîtier de combinaison BYD 40A (Modèle : CBH-40A) NE PEUT PAS être utilisé, le boîtier de combinaison BYD 70A (Modèle : CBH-70A) est requis et le câblage doit être effectué par l' installateur (conformément aux * **[CS] Poznámka:** Pokud jsou baterie HVB/HVM+/HVS+ připojeny paralelně k Verto Plus, Rozvodná skříň BYD 40A (Model: CBH-40A) NESMÍ být použita, je vyžadována rozvodná skříň BYD 70A (Model: CBH-70A) a zapojení musí provést instalatér (podle místních předpisů).									
SMA*	STPSE 5.0 / 6.0 / 8.0 / 10.0	4-10	4-8	2-5	4.08.29.R	1.36.0	1.36.0	4.08.29.R	1.36.0	1.36.0
	* **Note: If HVB/HVM+/HVS+ batteries are connected with the STP SE, the inverter firmware should be upgraded first. Otherwise, the inverter will not recognize the battery and use it. In that case the inverter and the battery have to be restarted after both get the update.** * **[DE] Hinweis:** Wenn HVB-/HVM+/HVS±Batterien mit dem STP SE verbunden werden, muss zuerst die Firmware des Wechselrichters aktualisiert werden. Andernfalls erkennt der Wechselrichter die Batterie nicht und kann sie nicht nutzen. In diesem Fall müssen der Wechselrichter und die Batterie nach dem Update neu gestartet werden. * **[IT] Nota:** Se le batterie HVB/HVM+/HVS+ sono collegate all' STP SE, è necessario prima aggiornare il firmware dell' inverter. Altrimenti l' inverter non riconoscerà la batteria e non potrà utilizzarla. In tal caso, l' inverter e la batteria devono essere riavviati dopo aver ricevuto l' aggiornamento. * **[ES] Nota:** Si las baterías HVB/HVM+/HVS+ están conectadas al STP SE, primero se debe actualizar el firmware del inversor. De lo contrario, el inversor no reconocerá la batería ni la utilizará. En ese caso, tanto el inversor como la batería deben reiniciarse después de que ambos reciban la actualización. * **[FR] Remarque:** Si les batteries HVB/HVM+/HVS+ sont connectées au STP SE, le micrologiciel de l' onduleur doit d' abord être mis à jour. Sinon, l' onduleur ne reconnaîtra pas la batterie et ne pourra pas l' utiliser. Dans ce cas, l' onduleur et la batterie doivent être redémarrés après que tous deux aient reçu la mise à jour. * **[CS] Poznámka:** Pokud jsou baterie HVB/HVM+/HVS+ připojeny k STP SE, je třeba nejprve aktualizovat firmware střídače. Jinak střídač baterii nerozpozná a nebude ji moci používat. V tom případě je nutné po provedení aktualizace restartovat střídač i baterii.									

Note:

- Always install the latest firmware on the Battery-Box !
- Requirements for Parallel Connection: Maximum three battery systems could be connected in parallel; HVB system CANNOT be connected in parallel with HVM+ or HVS+ system; HVM+ system CANNOT be connected in parallel with HVS+ system either; Every tower connected in parallel requires the same module quantity.

[DE] Hinweis:

- Installieren Sie immer die neueste Firmware auf der Battery-Box !
- Anforderungen an Parallelschaltung: Es dürfen maximal drei Batteriesysteme parallel geschaltet werden; Ein HVB-System kann NICHT mit einem HVM+/HVS+-System kombiniert werden; Ein HVM+-System kann NICHT mit einem HVS+-System kombiniert werden; Jeder parallel geschaltete Turm benötigt die gleiche Modulanzahl.

[IT] Nota:

- Installare sempre l'ultimo firmware sul Battery-Box !
- Requisiti per il collegamento in parallelo: è possibile collegare in parallelo un massimo di tre sistemi di batterie; Il sistema HVB NON può essere collegato in parallelo al sistema HVM+/HVS+; Il sistema HVM+ NON può essere collegato in parallelo al sistema HVS+; Ogni torre collegata in parallelo richiede la stessa quantità di moduli per.

[ES] Nota:

- ¡Instale siempre el firmware más reciente en la Battery-Box !
- Requisitos para la conexión en paralelo: se pueden conectar en paralelo un máximo de tres sistemas de baterías; El sistema HVB NOPUEDE conectarse en paralelo con el sistema HVM+/HVS+; El sistema HVM+ NOPUEDE conectarse en paralelo con el sistema HVS+; Cada torre conectada en paralelo requiere la misma cantidad de módulos por torre.

[FR] Remarque :

- Installez toujours le micrologiciel de la dernière version sur la Battery-Box !
- Exigences pour la Connexion parallèle : trois systèmes de batterie peuvent être connectés en parallèle au maximum ; le système HVB NE PEUT PAS être connecté en parallèle avec les systèmes HVM+ ou HVS+ ; le système HVM+ NE PEUT PAS non plus être connecté en parallèle avec le système HVS+ ; chaque tour connectée en parallèle nécessite le même nombre de modules.

BYD Company Limited
www.bydenergy.com
Global Sales: batteryboxgrp@byd.com
Global Service: bboxservice1@fdbatt.com

Battery-Box EU Service Partner
EFT-Systems GmbH
www.eft-systems.de
info@eft-systems.de

Battery-Box AU Service Partner
Alps Power Pty Ltd
www.alpspower.com.au
service@alpspower.com.au

BYD BATTERY-BOX HVB&HVM+&HVS+ COMPATIBLE INVERTER LIST – V1.7

[DE] BYD Battery-Box HVB/HVM+/HVS+ kompatible Wechselrichterliste
[IT] Lista di Configurazione Minima e degli Inverter Compatibili con BYD Battery-Box HVB/HVM+/HVS+
[ES] Lista de Inversores Compatibles con Battery-Box HVB/HVM+/HVS+
[FR] Liste de l'onduleur Compatible Avec BYD Battery-Box HVB/HVM+/HVS+
[CS] BYD Battery-Box HVB&HVM+&HVS+ Seznam Kompatibilních Střídačů

[CS] Poznámka:

- Vždy nainstalujte nejnovější firmware do Battery-Box !
- Požadavky na Rööpühendus: Maximálně tři bateriové systémy lze připojit paralelně; systém HVB NELZE připojit paralelně se systémem HVM+ ani HVS+; systém HVM+ NELZE připojit paralelně se systémem HVS+; Každá věž připojená paralelně musí mít stejný počet modulů.

The Information in this document is subject to change without notice. Please take the latest version of this document at our websites into account.

[DE] Die Informationen in diesem Dokument können ohne vorherige Ankündigung geändert werden. Bitte berücksichtigen Sie die neueste Version dieses Dokuments auf unseren Websites.

[IT] Le informazioni contenute in questo documento sono soggette a modifiche senza preavviso. Si prega di prendere in considerazione l'ultima versione di questo documento sui nostri siti web.

[ES] La información de este documento está sujeta a cambios sin previo aviso. Tenga en cuenta la última versión de este documento en nuestros sitios web.

[FR] Les informations contenues dans ce document sont susceptibles d'être modifiées sans préavis. Veuillez prendre en compte la dernière version du document qui sera disponible sur nos sites web.

[CS] Informace v tomto dokumentu se mohou změnit bez předchozího upozornění. Vezměte prosím v úvahu nejnovější verzi tohoto dokumentu dostupnou na našich webových stránkách.

BYD BATTERY-BOX HVB&HVM+&HVS+ COMPATIBLE INVERTER LIST – V1.7

[DE] BYD Battery-Box HVB/HVM+/HVS+ kompatible Wechselrichterliste
[IT] Lista di Configurazione Minima e degli Inverter Compatibili con BYD Battery-Box HVB/HVM+/HVS+
[ES] Lista de Inversores Compatibles con Battery-Box HVB/HVM+/HVS+
[FR] Liste de l'onduleur Compatible Avec BYD Battery-Box HVB/HVM+/HVS+
[CS] BYD Battery-Box HVB&HVM+&HVS+ Seznam Kompatibilních Střídačů

Connection with Kostal

PLENTICORE Plus
PLENTICORE plus G2
PLENTICORE BI xx/26 G2
PLENTICORE G3
PLENTICORE MP G3

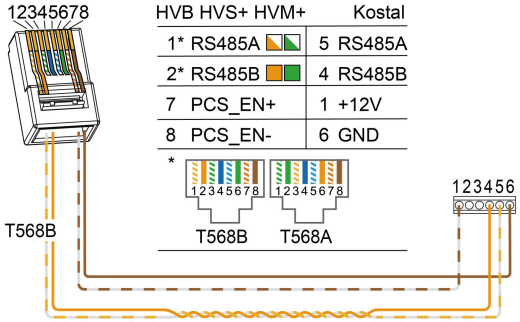

HVB HVS+ HVM+	Kostal
1* RS485A	5 RS485A
2* RS485B	4 RS485B
7 PCS_EN+	1 +12V
8 PCS_EN-	6 GND

* 12345678 — T568B; 12345678 — T568A

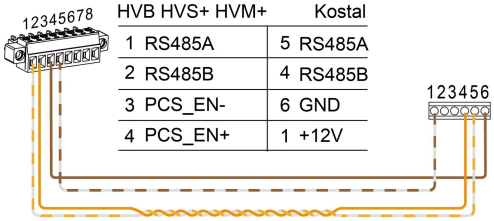

HVB HVS+ HVM+	Kostal
1 RS485A	5 RS485A
2 RS485B	4 RS485B
3 PCS_EN-	6 GND
4 PCS_EN+	1 +12V

Connection with Goodwe

ET G2
ET (15-30kW)

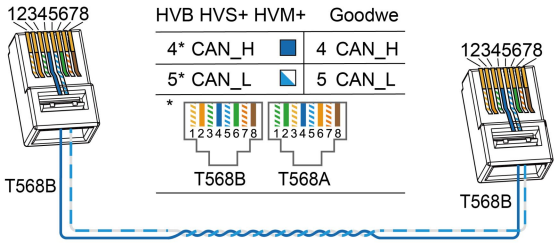

HVB HVS+ HVM+	Goodwe
4* CAN_H	4 CAN_H
5* CAN_L	5 CAN_L

* 12345678 — T568B; 12345678 — T568A

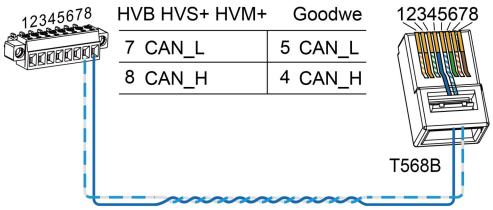

HVB HVS+ HVM+	Goodwe
7 CAN_L	5 CAN_L
8 CAN_H	4 CAN_H

Connection with Solis

S6-EH3P(3-10)K-H-EU
S6-EH3P(5-10)K2-H
S6-EH3P(12-20)K-H
S6-EH3P(8-12)K-LV-ND-H
S6-EH3P(12-20)K-ND-H

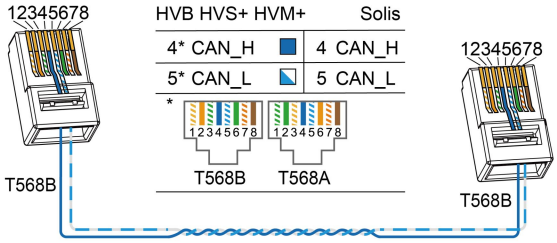

HVB HVS+ HVM+	Solis
4* CAN_H	4 CAN_H
5* CAN_L	5 CAN_L

* 12345678 — T568B; 12345678 — T568A

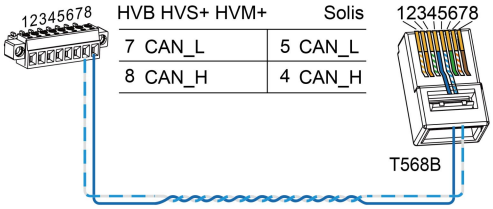

HVB HVS+ HVM+	Solis
7 CAN_L	5 CAN_L
8 CAN_H	4 CAN_H

Connection with Fronius

HVB —— Verto Plus
HVS+ HVM+ —— Verto Plus
Symo Gen24 Plus
Primo Gen24 Plus

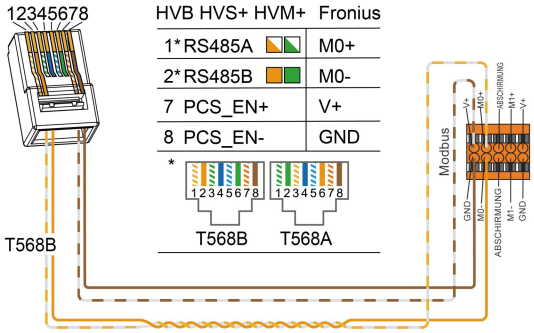

HVB HVS+ HVM+	Fronius
1* RS485A	M0+
2* RS485B	M0-
7 PCS_EN+	V+
8 PCS_EN-	GND

* 12345678 — T568B; 12345678 — T568A

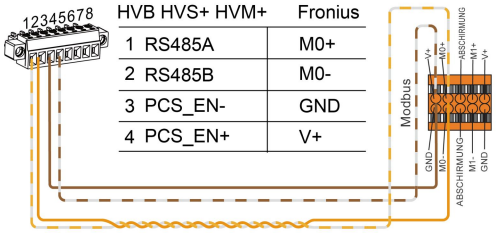

HVB HVS+ HVM+	Fronius
1 RS485A	M0+
2 RS485B	M0-
3 PCS_EN-	GND
4 PCS_EN+	V+

BYD Company Limited
www.bydenergy.com
Global Sales: batteryboxgrp@byd.com
Global Service: bboxservice1@fdbatt.com

Battery-Box EU Service Partner
EFT-Systems GmbH
www.eft-systems.de
info@eft-systems.de

Battery-Box AU Service Partner
Alps Power Pty Ltd
www.alpspower.com.au
service@alpspower.com.au

BYD BATTERY-BOX HVB&HVM+&HVS+ COMPATIBLE INVERTER LIST – V1.7

[DE] BYD Battery-Box HVB/HVM+/HVS+ kompatible Wechselrichterliste
[IT] Lista di Configurazione Minima e degli Inverter Compatibili con BYD Battery-Box HVB/HVM+/HVS+
[ES] Lista de Inversores Compatibles con Battery-Box HVB/HVM+/HVS+
[FR] Liste de l'onduleur Compatible Avec BYD Battery-Box HVB/HVM+/HVS+
[CS] BYD Battery-Box HVB&HVM+&HVS+ Seznam Kompatibilních Střídačů

Connection with SMA

SMA STP 5.0-10.0 SE

HVB HVS+ HVM+	SMA
4* CAN_H	1 CAN_H
5* CAN_L	3 CAN_L
7 PCS_EN+	2 Enable signal
8 PCS_EN-	4 Enable ground

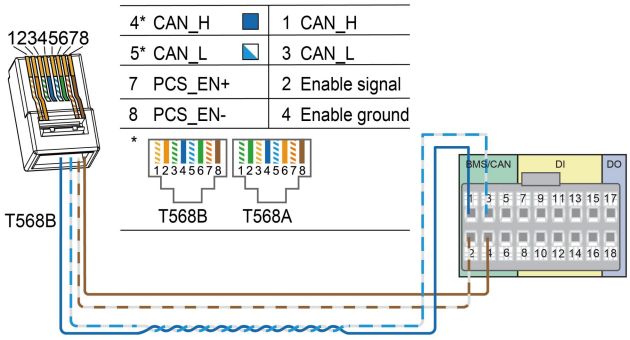

HVB HVS+ HVM+	SMA
8 CAN_H	1 CAN_H
7 CAN_L	3 CAN_L
4 PCS_EN+	2 Enable signal
3 PCS_EN-	4 Enable ground

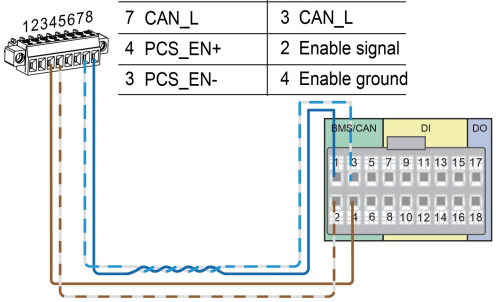

BYD Company Limited
www.bydenergy.com
Global Sales: batteryboxgrp@byd.com
Global Service: bboxservice1@fdbatt.com

Battery-Box EU Service Partner
EFT-Systems GmbH
www.eft-systems.de
info@eft-systems.de

Battery-Box AU Service Partner
Alps Power Pty Ltd
www.alpspower.com.au
service@alpspower.com.au

[HU] BYD BATTERY-BOX HVB&HVM+&HVS+ KOMPATIBILIS INVERTER LISTA

[RO] BYD Battery-Box HVB&HVM+&HVS+ Listă Invertoare Compatibile
[PL] Lista Kompatybilnych Inwerterów z Magazynami Energii BYD HVB, HVM+ I HVS+
[NL] BYD Battery-Box HVB&HVM+&HVS+ Compatibele Omvormerlijst
[SV] BYD Battery-Box HVB&HVM+&HVS+ Lista Över Kompatibla Växelriktare
[EL] BYD Battery-Box HVB&HVM+&HVS+ Λιστα Συμβατων Μετατροπεων

[HU] Inverter **[RO]** Invertor **[PL]** Falownik **[NL]** Omvormer **[SV]** Växelriktare **[EL]** Μετατροπέας		**[HU] Modul Mennyisége** **[RO]** Cantitate Module **[PL]** Ilość modułów **[NL]** Aantal Modules **[SV]** Antal Moduler **[EL]** Ποσότητα Μονάδων			**[HU] Minimális Firmware Verzió** **[RO]** Versiune Minimă Firmware / **[PL]** Minimalna wersja oprogramowania sprzętowego / **[NL]** Minimale Firmwareversie / **[SV]** Minsta Firmware-version / **[EL]** Ελάχιστη Έκδοση Υλικολογισμικού					
					[HU] Egysoros Torony **[RO]** Turn Unic / **[PL]** Pojedyncza wieża / **[NL]** Enkele Toren / **[SV]** Enkel Torninstallation / **[EL]** Μονός Πύργος			**[HU] Párhuzamos Csatlakoztatás** **[RO]** Conexiune Paralelă / **[PL]** Połączenie równoległe / **[NL]** Parallelle Verbinding / **[SV]** Parallellkoppling / **[EL]** Παράλληλη Σύνδεση		
					Inverter	**Battery-Box**		**Inverter**	**Battery-Box**	
		HVB	**HVM+**	**HVS+**		**HVB**	**HVM+ / HVS+**		**HVB**	**HVM+ / HVS+**
KOSTAL	Plenticore Plus	3-10	3-8	2-5	1.30	1.34.0	1.34.0	1.30	1.34.0	1.34.0
	Plenticore Plus (G2)	3-10	3-8	2-5	2.15	1.34.0	1.34.0	2.15	1.34.0	1.34.0
	Plenticore BI xx/26 (G2)	3-10	3-8	2-5	2.15	1.34.0	1.34.0	2.15	1.34.0	1.34.0
	Plenticore G3	3-10	3-8	2-5	3.04	1.34.0	1.34.0	3.04	1.34.0	1.34.0
	Plenticore MP G3	3-10	3-8	2-5	3.04	1.34.0	1.34.0	3.04	1.34.0	1.34.0
GoodWe	ET G2	4-10	4-8	2-5	ARM 13	1.28.0	1.28.0	ARM 13	1.28.0	1.28.0
	ET (15-30kW)*	4-10	4-8	2-5	ARM 09	1.28.0	1.28.0	ARM 09	1.28.0	1.28.0
	* **[HU] Megjegyzés:** Ha a HVB/HVM+/HVS+ akkumulátorok párhuzamosan vannak csatlakoztatva az ET inverterhez (15–30 kW), A BYD 40A kombinátor doboz (CBH-40A típus) NEM HASZNÁLHATÓ, a BYD 70A kombinátor doboz (CBH-70A típus) szükséges, és a huzalozást a telepítőnek kell elvégeznie (a helyi előírásoknak megfelelően). * **[RO] Notă:** Dacă bateriile HVB/HVM+/HVS+ sunt conectate în paralel cu ET (15–30 kW), Cutia de combinare BYD 40A (Model: CBH-40A) NU POATE fi utilizată, este necesară cutia de combinare BYD 70A (Model: CBH-70A), iar cablajul trebuie efectuat de instalator (conform reglementărilor locale). * **[PL] Uwaga:** Jeśli baterie HVB/HVM+/HVS+ są połączone równolegle z modelem ET (15–30 kW), Skrzynka łącząca BYD 40A (Model: CBH-40A) NIE MOŻE być używana, wymagana jest skrzynka łącząca BYD 70A (Model: CBH-70A), a okablowanie musi być wykonane przez instalatora (zgodnie z lokalnymi przepisami). * **[NL] Opmerking:** Als HVB/HVM+/HVS+-batterijen parallel zijn aangesloten op de ET (15–30 kW), De BYD 40A-combinerbox (Model: CBH-40A) MAG NIET worden gebruikt, de BYD 70A-combinerbox (Model: CBH-70A) is vereist en de bedrading moet worden uitgevoerd door de installateur (volgens lokale voorschriften). * **[SV] Observera:** Om HVB/HVM+/HVS+-batterier är anslutna parallellt med ET-växelriktaren (15–30 kW), BYD 40A-kombinationslådan (Modell: CBH-40A) får INTE användas, BYD 70A-kombinationslådan (Modell: CBH-70A) krävs och kableringen måste utföras av installatören (enligt lokala föreskrifter). * **[EL] Σημείωση:** Εάν οι μπαταρίες HVB/HVM+/HVS+ συνδεθούν παράλληλα με τον μετατροπέα ET (15–30 kW), Το συγκροτημένο κουτί BYD 40A (Μοντέλο: CBH-40A) ΔΕΝ ΜΠΟΡΕΙ να χρησιμοποιηθεί, απαιτείται το συγκροτημένο κουτί BYD 70A (Μοντέλο: CBH-70A) και η καλωδίωση πρέπει να γίνει από τον εγκαταστάτη (σύμφωνα με τους τοπικούς κανονισμούς).									
Solis*	S6-EH3P(3-10)K-H-EU	3-10	3-8	2-5	HMI: V1B-B2 DSP: V0F-A2	1.28.0	1.28.0	HMI: V1B-B2 DSP: V0F-A2	1.28.0	1.28.0
	S6-EH3P(5-10)K2-H	3-10	3-8	2-5	HMI: V1B-B2 DSP: V0F-A2	1.28.0	1.28.0	HMI: V1B-B2 DSP: V0F-A2	1.28.0	1.28.0
	S6-EH3P(12-20)K-H	3-10	3-8	2-5	DSP: V09-35 HMI: V0D-04 HMI-LCD: V09-01	1.28.0	1.28.0	DSP: V09-35 HMI: V0D-04 HMI-LCD: V09-01	1.28.0	1.28.0
	S6-EH3P(8-12)K-LV-ND-H	3-10	3-8	2-5	HMI: V1B-B2 DSP: V0F-A2	1.28.0	1.28.0	HMI: V1B-B2 DSP: V0F-A2	1.28.0	1.28.0
	S6-EH3P(12-20)K-ND-H	3-10	3-8	2-5	DSP: V09-35 HMI: V0D-04 HMI-LCD: V09-01	1.28.0	1.28.0	DSP: V09-35 HMI: V0D-04 HMI-LCD: V09-01	1.28.0	1.28.0
	* **[HU] Megjegyzés:** Ha a HVB/HVM+/HVS+ akkumulátorok párhuzamosan vannak csatlakoztatva a fent felsorolt Solis inverterekhez, A BYD 40A kombinátor doboz (CBH-40A típus) NEM HASZNÁLHATÓ, a BYD 70A kombinátor doboz (CBH-70A típus) szükséges, és a huzalozást a telepítőnek kell elvégeznie (a helyi előírásoknak megfelelően). * **[RO] Notă:** Dacă bateriile HVB/HVM+/HVS+ sunt conectate în paralel cu invertoarele Solis enumerate mai sus, Cutia de combinare BYD 40A (Model: CBH-40A) NU POATE fi utilizată, este necesară cutia de combinare BYD 70A (Model: CBH-70A), iar cablajul trebuie efectuat de instalator (conform reglementărilor locale). * **[PL] Uwaga:** Jeśli baterie HVB/HVM+/HVS+ są połączone równolegle z falownikami Solis wymienionymi powyżej, Skrzynka łącząca BYD 40A (Model: CBH-40A) NIE MOŻE być używana, wymagana jest skrzynka łącząca BYD 70A (Model: CBH-70A), a okablowanie musi być wykonane przez instalatora (zgodnie z lokalnymi przepisami). * **[NL] Opmerking:** Als HVB/HVM+/HVS+-batterijen parallel zijn aangesloten op de hierboven vermelde Solis-omvormers, De BYD 40A-combinerbox (Model: CBH-40A) MAG NIET worden gebruikt, de BYD 70A-combinerbox (Model: CBH-70A) is vereist en de bedrading moet worden uitgevoerd door de installateur (volgens lokale voorschriften). * **[SV] Observera:** Om HVB/HVM+/HVS+-batterier är anslutna parallellt med de ovan nämnda Solis-växelriktarna, BYD 40A-kombinationslådan (Modell: CBH-40A) får INTE användas, BYD 70A-kombinationslådan (Modell: CBH-70A) krävs och kableringen måste utföras av installatören (enligt lokala föreskrifter). * **[EL] Σημείωση:** Εάν οι μπαταρίες HVB/HVM+/HVS+ συνδεθούν παράλληλα με τους μετατροπείς Solis που αναφέρονται παραπάνω, Το συγκροτημένο κουτί BYD 40A (Μοντέλο: CBH-40A) ΔΕΝ ΜΠΟΡΕΙ να χρησιμοποιηθεί, απαιτείται το συγκροτημένο κουτί BYD 70A (Μοντέλο: CBH-70A) και η καλωδίωση πρέπει να γίνει από τον εγκαταστάτη (σύμφωνα με τους τοπικούς κανονισμούς).									

BYD Company Limited
www.bydenergy.com
Global Sales: batteryboxgrp@byd.com
Global Service: bboxservice1@fdbatt.com

Battery-Box EU Service Partner
EFT-Systems GmbH
www.eft-systems.de
info@eft-systems.de

Battery-Box AU Service Partner
Alps Power Pty Ltd
www.alpspower.com.au
service@alpspower.com.au

[HU] BYD BATTERY-BOX HVB&HVM+&HVS+ KOMPATIBILIS INVERTER LISTA

[RO] BYD Battery-Box HVB&HVM+&HVS+ Listă Invertoare Compatibile
[PL] Lista Kompatybilnych Inwerterów z Magazynami Energii BYD HVB, HVM+ I HVS+
[NL] BYD Battery-Box HVB&HVM+&HVS+ Compatibele Omvormerlijst
[SV] BYD Battery-Box HVB&HVM+&HVS+ Lista Över Kompatibla Växelriktare
[EL] BYD Battery-Box HVB&HVM+&HVS+ Λιστα Συμβατων Μετατροπεων

Fronius	Verto 15.0-20.0 Plus*	4-10	4-8	2-5	1.40.7-1	1.36.0	1.36.0	1.40.7-1	1.36.0	1.36.0
	Verto 25.0-33.0 Plus*	4-10	4-8	2-5	1.40.7-1	1.36.0	1.36.0	1.40.7-1	1.36.0	1.36.0
	Symo GEN24 Plus	/	4-8	2-5	1.40.7-1	n/a	1.36.0	1.40.7-1	n/a	1.36.0
	Primo GEN24 Plus	/	4-7	2-3	1.40.7-1	n/a	1.36.0	1.40.7-1	n/a	1.36.0
	Symo GEN24 Plus SC	/	4-8	2-5	1.40.7-1	n/a	1.36.0	1.40.7-1	n/a	1.36.0
	Primo GEN24 Plus SC	/	4-8	2-4	1.40.7-1	n/a	1.36.0	1.40.7-1	n/a	1.36.0
	* **[HU] Megjegyzés: Ha a HVB/HVM+/HVS+ akkumulátorok párhuzamosan vannak csatlakoztatva a Verto Plus-hoz, A BYD 40A kombinátor doboz (CBH-40A típus) NEM HASZNÁLHATÓ, a BYD 70A kombinátor doboz (CBH-70A típus) szükséges, és a huzalozást a telepítőnek kell elvégeznie (a helyi előírásoknak megfelelően).** * **[RO] Notă:** Dacă bateriile HVB/HVM+/HVS+ sunt conectate în paralel cu Verto Plus, Cutia de combinare BYD 40A (Model: CBH-40A) NU POATE fi utilizată, este necesară cutia de combinare BYD 70A (Model: CBH-70A), iar cablajul trebuie efectuat de instalator (conform reglementărilor locale). * **[PL] Uwaga:** Jeśli baterie HVB/HVM+/HVS+ są połączone równolegle z modelem Verto Plus, Skrzynka łącząca BYD 40A (Model: CBH-40A) NIE MOŻE być używana, wymagana jest skrzynka łącząca BYD 70A (Model: CBH-70A), a okablowanie musi być wykonane przez instalatora (zgodnie z lokalnymi przepisami). * **[NL] Opmerking:** Als HVB/HVM+/HVS+-batterijen parallel zijn aangesloten op de Verto Plus, De BYD 40A-combinerbox (Model: CBH-40A) MAG NIET worden gebruikt, de BYD 70A-combinerbox (Model: CBH-70A) is vereist en de bedrading moet worden uitgevoerd door de installateur (volgens lokale voorschriften). * **[SV] Observera:** Om HVB/HVM+/HVS+-batterier är anslutna parallellt med Verto Plus, BYD 40A-kombinationslådan (Modell: CBH-40A) får INTE användas, BYD 70A-kombinationslådan (Modell: CBH-70A) krävs och kableringen måste utföras av installatören (enligt lokala föreskrifter). * **[EL] Σημείωση:** Εάν οι μπαταρίες HVB/HVM+/HVS+ συνδεθούν παράλληλα με το Verto Plus, Το συγκροτημένο κουτί BYD 40A (Μοντέλο: CBH-40A) ΔΕΝ ΜΠΟΡΕΙ να χρησιμοποιηθεί, απαιτείται το συγκροτημένο κουτί BYD 70A (Μοντέλο: CBH-70A) και η καλωδίωση πρέπει να γίνει από τον εγκαταστάτη (σύμφωνα με τους τοπικούς κανονισμούς).									
SMA	STPSE 5.0 / 6.0 / 8.0 / 10.0	4-10	4-8	2-5	4.08.29.R	1.36.0	1.36.0	4.08.29.R	1.36.0	1.36.0
	* **[HU] Megjegyzés: Ha a HVB/HVM+/HVS+ akkumulátorokat az STP SE-hez csatlakoztatja, először frissítse az inverter firmware-jét. Ellenkező esetben az inverter nem fogja felismerni és használni az akkumulátort. A frissítés befejezése után indítsa újra mind az invertert, mind az akkumulátort.** * **[RO] Notă:** Dacă bateriile HVB/HVM+/HVS+ sunt conectate la STP SE, actualizați mai întâi firmware-ul invertorului. În caz contrar, invertorul nu va recunoaște și nu va utiliza bateria. După finalizarea actualizării ambelor dispozitive, reporniți invertorul și bateria. * **[PL] Uwaga:** Jeśli akumulatory HVB/HVM+/HVS+ są podłączone do urządzenia STP SE, najpierw zaktualizuj oprogramowanie układowe falownika. W przeciwnym razie falownik nie rozpozna akumulatora i nie będzie go używał. Po zakończeniu aktualizacji obu urządzeń uruchom je ponownie. * **[NL] Opmerking:** Als HVB/HVM+/HVS+-batterijen op de STP SE worden aangesloten, moet u eerst de firmware van de omvormer bijwerken. Anders herkent de omvormer de batterij niet en kan deze niet worden gebruikt. Nadat beide apparaten zijn bijgewerkt, start u de omvormer en de batterij opnieuw op. * **[SV] Observera:** Om batterier av typ HVB/HVM+/HVS+ ansluts till STP SE, uppdatera först växelriktarens firmware. Annars kommer växelriktaren inte att känna igen eller använda batteriet. När båda enheterna har uppdaterats ska de startas om. * **[EL] Σημείωση:** Εάν οι μπαταρίες HVB/HVM+/HVS+ συνδεθούν με το STP SE, ενημερώστε πρώτα το υλικολογισμικό του μετατροπέα. Διαφορετικά, ο μετατροπέας δεν θα αναγνωρίσει ούτε θα χρησιμοποιήσει την μπαταρία. Μετά την ενημέρωση και των δύο συσκευών, επανεκκινήστε τις.									

[HU] Megjegyzés:

- Mindig a legfrissebb firmware-t telepítse az Battery-Box!
- Követelmények a párhuzamos csatlakoztatáshoz: Legfeljebb három akkumulátorrendszer kapcsolható párhuzamosan; a HVB rendszer NEM csatlakoztatható párhuzamosan HVM+ vagy HVS+ rendszerrel; a HVM+ rendszer NEM csatlakoztatható párhuzamosan a HVS+ rendszerrel; minden torony, amely párhuzamosan csatlakoztatásra kerül, azonos számú modullal kell rendelkezzen.

[RO] Notă:

- Instalați întotdeauna cea mai recentă actualizare de firmware pe Battery-Box!
- Cerințe pentru conexiune paralelă: Se pot conecta în paralel maximum trei sisteme de baterii; Sistemul HVB NU poate fi conectat în paralel cu sistemele HVM+ sau HVS+; Sistemul HVM+ NU poate fi conectat în paralel cu sistemul HVS+; Fiecare turn conectat în paralel trebuie să aibă aceeași cantitate de module.

[PL] Uwaga:

- Zawsze instaluj najnowsze oprogramowanie sprzętowe w magazynie energii!
- Wymagania dotyczące połączenia równoległego: maksymalnie trzy systemy baterii mogą być połączone równolegle. System HVB NIE może być łączony równolegle z systemem HVM+ ani HVS+. System HVM+ NIE może być łączony równolegle z systemem HVS+. Każda wieża połączona równolegle musi mieć taką samą liczbę modułów.

[NL] Opmerking:

- Installeer altijd de nieuwste firmware op de Battery-Box!
- Vereisten voor parallelle aansluiting: Maximaal drie batterijsystemen kunnen parallel worden aangesloten; het HVB-systeem kan NIET parallel worden aangesloten met het HVM+ of HVS+ systeem; het HVM+ systeem kan evenmin parallel worden aangesloten met het HVS+ systeem; elke toren die parallel wordt aangesloten moet hetzelfde aantal modules bevatten.

[SV] Observera:

- Installera alltid den senaste inbyggda programvaran på Battery-Box!
- Krav för parallellkoppling: Maximalt tre batterisystem kan parallellkopplas; HVB-systemet får INTE parallellkopplas med HVM+ eller HVS+; HVM+ får INTE parallellkopplas med HVS+; varje torn som är parallellkopplat måste ha samma antal moduler.

BYD Company Limited
www.bydenergy.com
Global Sales: batteryboxgrp@byd.com
Global Service: bboxservice1@fdbatt.com

Battery-Box EU Service Partner
EFT-Systems GmbH
www.eft-systems.de
info@eft-systems.de

Battery-Box AU Service Partner
Alps Power Pty Ltd
www.alpspower.com.au
service@alpspower.com.au

[HU] BYD BATTERY-BOX HVB&HVM+&HVS+ KOMPATIBILIS INVERTER LISTA

[RO] BYD Battery-Box HVB&HVM+&HVS+ Listă Invertoare Compatibile
[PL] Lista Kompatybilnych Inwerterów z Magazynami Energii BYD HVB, HVM+ I HVS+
[NL] BYD Battery-Box HVB&HVM+&HVS+ Compatibele Omvormerlijst
[SV] BYD Battery-Box HVB&HVM+&HVS+ Lista Över Kompatibla Växelriktare
[EL] BYD Battery-Box HVB&HVM+&HVS+ Λιστα Συμβατων Μετατροπεων

[EL] Σημείωση:

- Εγκαθιστάτε πάντα το πιο πρόσφατο υλικολογισμικό στο Battery-Box!
- Απαιτήσεις για παράλληλη σύνδεση: Μέγιστο τρία συστήματα μπαταριών μπορούν να συνδεθούν παράλληλα· το σύστημα HVB ΔΕΝ ΜΠΟΡΕΙ να συνδεθεί παράλληλα με τα συστήματα HVM+ ή HVS+· το σύστημα HVM+ ΔΕΝ ΜΠΟΡΕΙ επίσης να συνδεθεί παράλληλα με το σύστημα HVS+· κάθε πύργος που συνδέεται παράλληλα απαιτεί τον ίδιο αριθμό μονάδων.

[HU] A jelen dokumentumban szereplő információk előzetes értesítés nélkül változhatnak. Kérjük, vegye figyelembe a dokumentum legfrissebb verzióját weboldalainkon.

[RO] Informațiile din acest document pot fi modificate fără notificare prealabilă. Vă rugăm să luați în considerare cea mai recentă versiune a acestui document disponibilă pe site-urile noastre.

[PL] Informacje zawarte w tym dokumencie mogą ulec zmianie bez uprzedniego powiadomienia. Proszę uwzględniać najnowszą wersję tego dokumentu dostępną na naszej stronie internetowej.

[NL] De informatie in dit document kan zonder voorafgaande kennisgeving worden gewijzigd. Houd rekening met de laatste versie van dit document op onze websites.

[SV] Informationen i detta dokument kan ändras utan föregående meddelande. Vänligen beakta den senaste versionen av detta dokument som finns tillgänglig på våra webbplatser.

[EL] Οι πληροφορίες σε αυτό το έγγραφο υπόκεινται σε αλλαγές χωρίς προειδοποίηση. Παρακαλούμε λάβετε υπόψη την πιο πρόσφατη έκδοση αυτού του εγγράφου που είναι διαθέσιμη στους ιστότοπούς μας

[HU] BYD BATTERY-BOX HVB&HVM+&HVS+ KOMPATIBILIS INVERTER LISTA

[RO] BYD Battery-Box HVB&HVM+&HVS+ Listă Invertoare Compatibile
[PL] Lista Kompatybilnych Inwerterów z Magazynami Energii BYD HVB, HVM+ I HVS+
[NL] BYD Battery-Box HVB&HVM+&HVS+ Compatibele Omvormerlijst
[SV] BYD Battery-Box HVB&HVM+&HVS+ Lista Över Kompatibla Växelriktare
[EL] BYD Battery-Box HVB&HVM+&HVS+ Λιστα Συμβατων Μετατροπεων

Connection with Kostal

PLENTICORE Plus
PLENTICORE plus G2
PLENTICORE BI xx/26 G2
PLENTICORE G3
PLENTICORE MP G3

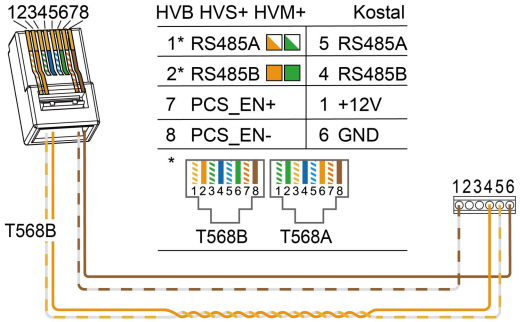

HVB HVS+ HVM+	Kostal
1* RS485A	5 RS485A
2* RS485B	4 RS485B
7 PCS_EN+	1 +12V
8 PCS_EN-	6 GND

* T568B T568A

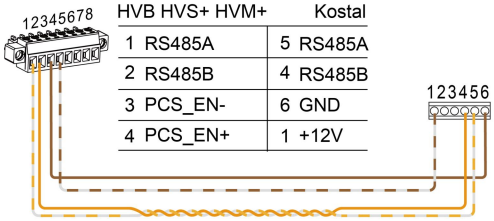

HVB HVS+ HVM+	Kostal
1 RS485A	5 RS485A
2 RS485B	4 RS485B
3 PCS_EN-	6 GND
4 PCS_EN+	1 +12V

Connection with Goodwe

ET G2
ET (15-30kW)

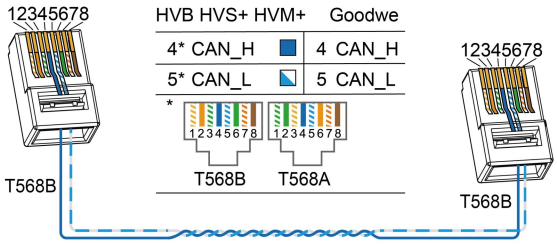

HVB HVS+ HVM+	Goodwe
4* CAN_H	4 CAN_H
5* CAN_L	5 CAN_L

* T568B T568A

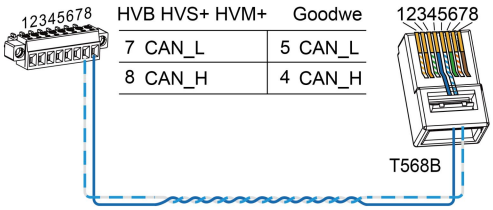

HVB HVS+ HVM+	Goodwe
7 CAN_L	5 CAN_L
8 CAN_H	4 CAN_H

Connection with Solis

S6-EH3P(3-10)K-H-EU
S6-EH3P(5-10)K2-H
S6-EH3P(12-20)K-H
S6-EH3P(8-12)K-LV-ND-H
S6-EH3P(12-20)K-ND-H

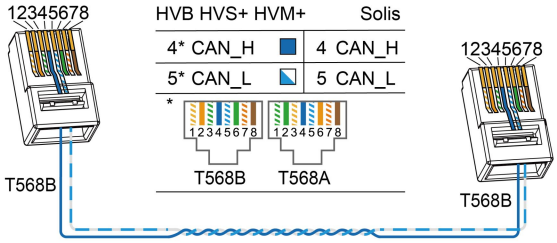

HVB HVS+ HVM+	Solis
4* CAN_H	4 CAN_H
5* CAN_L	5 CAN_L

* T568B T568A

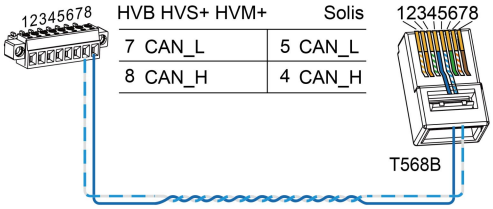

HVB HVS+ HVM+	Solis
7 CAN_L	5 CAN_L
8 CAN_H	4 CAN_H

Connection with Fronius

HVB —— Verto Plus
HVS+ HVM+ —— Verto Plus
Symo Gen24 Plus
Primo Gen24 Plus

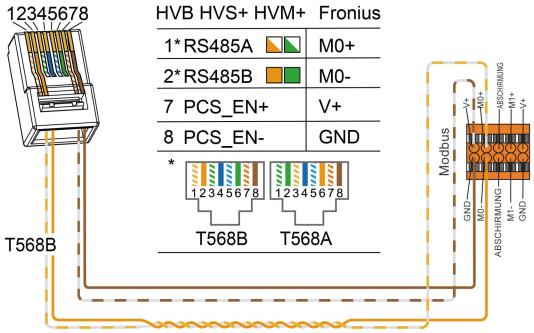

HVB HVS+ HVM+	Fronius
1* RS485A	M0+
2* RS485B	M0-
7 PCS_EN+	V+
8 PCS_EN-	GND

* T568B T568A

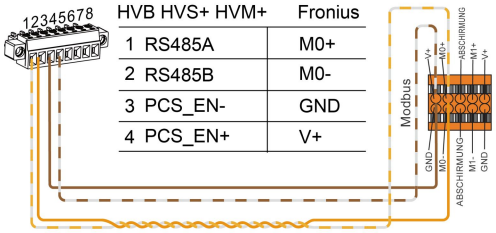

HVB HVS+ HVM+	Fronius
1 RS485A	M0+
2 RS485B	M0-
3 PCS_EN-	GND
4 PCS_EN+	V+

BYD Company Limited
www.bydenergy.com
Global Sales: batteryboxgrp@byd.com
Global Service: bboxservice1@fdbatt.com

Battery-Box EU Service Partner
EFT-Systems GmbH
www.eft-systems.de
info@eft-systems.de

Battery-Box AU Service Partner
Alps Power Pty Ltd
www.alpspower.com.au
service@alpspower.com.au

[HU] BYD BATTERY-BOX HVB&HVM+&HVS+ KOMPATIBILIS INVERTER LISTA

[RO] BYD Battery-Box HVB&HVM+&HVS+ Listă Invertoare Compatibile
[PL] Lista Kompatybilnych Inwerterów z Magazynami Energii BYD HVB, HVM+ I HVS+
[NL] BYD Battery-Box HVB&HVM+&HVS+ Compatibele Omvormerlijst
[SV] BYD Battery-Box HVB&HVM+&HVS+ Lista Över Kompatibla Växelriktare
[EL] BYD Battery-Box HVB&HVM+&HVS+ Λιστα Συμβατων Μετατροπεων

Connection with SMA

SMA STP 5.0-10.0 SE

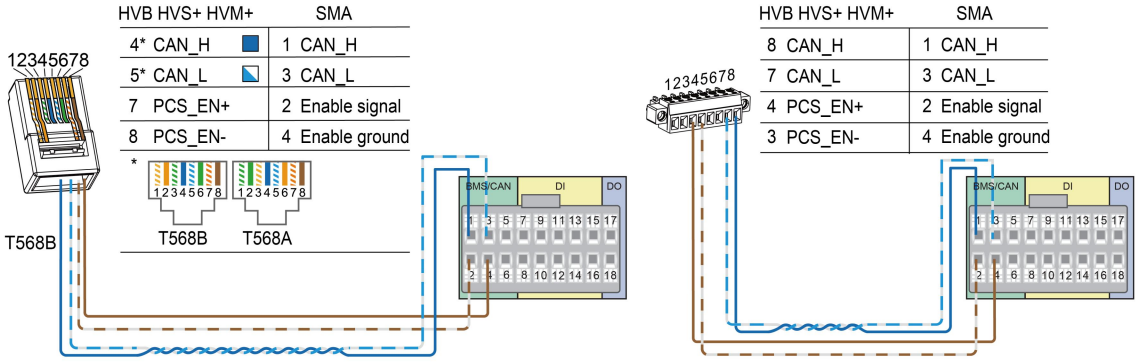

BYD Company Limited
www.bydenergy.com
Global Sales: batteryboxgrp@byd.com
Global Service: bboxservice1@fdbatt.com

Battery-Box EU Service Partner
EFT-Systems GmbH
www.eft-systems.de
info@eft-systems.de

Battery-Box AU Service Partner
Alps Power Pty Ltd
www.alpspower.com.au
service@alpspower.com.au

[FI] BYD BATTERY-BOX HVB&HVM+&HVS+ YHTEENSOPIVIEN INVERTTEREIDEN LUETTELO

[ET] BYD Battery-Box HVB&HVM+&HVS+ Ühilduvate Inverterite Loend
[BG] BYD Battery-Box HVB&HVM+&HVS+ Списък на съвместими инвертори
[SK] BYD Battery-Box HVB&HVM+&HVS+ Zoznam Kompatibilných Meničov
[HR] BYD Battery-Box HVB&HVM+&HVS+ Popis Kompatibilnih Invertera
[SL] BYD Battery-Box HVB&HVM+&HVS+ Seznam Kompatibilnih Pretvornikov

[FI] Invertteri **[ET]** Inverter **[BG]** Инвертор **[SK]** Menič **[HR]** Inverter **[SL]** Inverter		**[FI] Moduulien Määrä** **[ET]** Moodulite Kogus **[BG]** Брой Модули **[SK]** Počet Modulov **[HR]** Količina Modula **[SL]** Količina Modulov			**[FI] Vähimmäisfirmwareversio** **[ET]** Püsivara Minimaalne Versioon / **[BG]** Минимална Версия на Фърмуера / **[SK]** Minimálna Verzia Firmvéru / **[HR]** Minimalna Verzija Firmwarea / **[SL]** Minimalna Različica Firmware-a					
					[FI] Yksittäinen Torni **[ET]** Üksiktorn / **[BG]** Единична Кула / **[SK]** Jednotlivá Veža / **[HR]** Jedan Toranj / **[SL]** En stolp			**[FI] Rinnakkaiskytkentä** **[ET]** Rööpühendus / **[BG]** Паралелно Свързване / **[SK]** Paralelné Pripojenie / **[HR]** Paralelno Povezivanje / **[SL]** Vzporedna Povezava		
					Inverter	**Battery-Box**		**Inverter**	**Battery-Box**	
		HVB	**HVM+**	**HVS+**		**HVB**	**HVM+ / HVS+**		**HVB**	**HVM+ / HVS+**
KOSTAL	Plenticore Plus	3-10	3-8	2-5	1.30	1.34.0	1.34.0	1.30	1.34.0	1.34.0
	Plenticore Plus (G2)	3-10	3-8	2-5	2.15	1.34.0	1.34.0	2.15	1.34.0	1.34.0
	Plenticore Bl xx/26 (G2)	3-10	3-8	2-5	2.15	1.34.0	1.34.0	2.15	1.34.0	1.34.0
	Plenticore G3	3-10	3-8	2-5	3.04	1.34.0	1.34.0	3.04	1.34.0	1.34.0
	Plenticore MP G3	3-10	3-8	2-5	3.04	1.34.0	1.34.0	3.04	1.34.0	1.34.0
GoodWe	ET G2	4-10	4-8	2-5	ARM 13	1.28.0	1.28.0	ARM 13	1.28.0	1.28.0
	ET (15-30kW)*	4-10	4-8	2-5	ARM 09	1.28.0	1.28.0	ARM 09	1.28.0	1.28.0
	* **[FI] Huomautus:** Jos HVB/HVM+/HVS+-akut on kytketty rinnakkain ET-muuntimen (15–30 kW) kanssa, BYD 40A:n yhdistelmäkartio (Malli: CBH-40A) EI SAA käyttää, vaaditaan BYD 70A:n yhdistelmäkartio (Malli: CBH-70A), ja johdotus on suoritettava asentajan toimesta (paikallisten määräysten mukaisesti). * **[ET] Märkus:** Kui HVB/HVM+/HVS+ akud on ühendatud paralleelselt ET inverteriga (15–30 kW), BYD 40A ühenduskasti (Mudel: CBH-40A) EI TOHI kasutada, on vajalik BYD 70A ühenduskast (Mudel: CBH-70A) ja juhtmete paigaldus peab toimuma paigaldaja poolt (kohalike eeskirjade kohaselt). * **[BG] Забележка:** Ако батериите HVB/HVM+/HVS+ са свързани паралелно с ET (15–30 kW), Комбинираната кутия BYD 40A (Модел: CBH-40A) НЕ МОЖЕ да се използва, необходима е комбинираната кутия BYD 70A (Модел: CBH-70A) и окабеляването трябва да се извърши от монтажника (в съответствие с местните разпоредби). * **[SK] Poznámka:** Ak sú batérie HVB/HVM+/HVS+ pripojené paralelne k ET (15–30 kW), Rozvodná skriňa BYD 40A (Model: CBH-40A) NESMIE byť použitá, je vyžadovaná rozvodná skriňa BYD 70A (Model: CBH-70A) a zapojenie musí vykonať inštalatér (podľa miestnych predpisov). * **[HR] Napomena:** Ako su HVB/HVM+/HVS+ baterije spojene paralelno s ET inverterom (15–30 kW), BYD 40A spojna kutija (Model: CBH-40A) NE SMIJE se koristiti, potrebna je BYD 70A spojna kutija (Model: CBH-70A), a ožičenje mora izvesti instalater (prema lokalnim propisima). * **[SL].Opomba:** Če so baterije HVB/HVM+/HVS+ priključene vzporedno z ET (15–30 kW), Kombinacijska škatla BYD 40A (Model: CBH-40A) SE NE SMĚ uporabljati, zahtevana je kombinacijska škatla BYD 70A (Model: CBH-70A), ožičenje pa mora izvesti inštalater (v skladu z lokalnimi predpisi).									
Solis*	S6-EH3P(3-10)K-H-EU	3-10	3-8	2-5	HMI: V1B-B2 DSP: V0F-A2	1.28.0	1.28.0	HMI: V1B-B2 DSP: V0F-A2	1.28.0	1.28.0
	S6-EH3P(5-10)K2-H	3-10	3-8	2-5	HMI: V1B-B2 DSP: V0F-A2	1.28.0	1.28.0	HMI: V1B-B2 DSP: V0F-A2	1.28.0	1.28.0
	S6-EH3P(12-20)K-H	3-10	3-8	2-5	DSP: V09-35 HMI: V0D-04 HMI-LCD: V09-01	1.28.0	1.28.0	DSP: V09-35 HMI: V0D-04 HMI-LCD: V09-01	1.28.0	1.28.0
	S6-EH3P(8-12)K-LV-ND-H	3-10	3-8	2-5	HMI: V1B-B2 DSP: V0F-A2	1.28.0	1.28.0	HMI: V1B-B2 DSP: V0F-A2	1.28.0	1.28.0
	S6-EH3P(12-20)K-ND-H	3-10	3-8	2-5	DSP: V09-35 HMI: V0D-04 HMI-LCD: V09-01	1.28.0	1.28.0	DSP: V09-35 HMI: V0D-04 HMI-LCD: V09-01	1.28.0	1.28.0
	* **[FI] Huomautus:** Jos HVB/HVM+/HVS+-akut on kytketty rinnakkain yllä lueteltujen Solis-invertterien kanssa, BYD 40A:n yhdistelmäkartio (Malli: CBH-40A) EI SAA käyttää, vaaditaan BYD 70A:n yhdistelmäkartio (Malli: CBH-70A), ja johdotus on suoritettava asentajan toimesta (paikallisten määräysten mukaisesti). * **[ET] Märkus:** Kui HVB/HVM+/HVS+ akud on ühendatud paralleelselt ülaltoodud Solis inverteritega, BYD 40A ühenduskasti (Mudel: CBH-40A) EI TOHI kasutada, on vajalik BYD 70A ühenduskast (Mudel: CBH-70A) ja juhtmete paigaldus peab toimuma paigaldaja poolt (kohalike eeskirjade kohaselt). * **[BG] Забележка:** Ако батериите HVB/HVM+/HVS+ са свързани паралелно с изброените по-горе инвертори Solis, Комбинираната кутия BYD 40A (Модел: CBH-40A) НЕ МОЖЕ да се използва, необходима е комбинираната кутия BYD 70A (Модел: CBH-70A) и окабеляването трябва да се извърши от монтажника (в съответствие с местните разпоредби). * **[SK] Poznámka:** Ak sú batérie HVB/HVM+/HVS+ pripojené paralelne k vyššie uvedeným meničom Solis, Rozvodná skriňa BYD 40A (Model: CBH-40A) NESMIE byť použitá, je vyžadovaná rozvodná skriňa BYD 70A (Model: CBH-70A) a zapojenie musí vykonať inštalatér (podľa miestnych predpisov). * **[HR] Napomena:** Ako su HVB/HVM+/HVS+ baterije spojene paralelno s gore navedenim Solis inverterima, BYD 40A spojna kutija (Model: CBH-40A) NE SMIJE se koristiti, potrebna je BYD 70A spojna kutija (Model: CBH-70A), a ožičenje mora izvesti instalater (prema lokalnim propisima). * **[SL].Opomba:** Če so baterije HVB/HVM+/HVS+ priključene vzporedno z zgoraj navedenimi razsmerniki Solis, Kombinacijska škatla BYD 40A (Model: CBH-40A) SE NE SMĚ uporabljati, zahtevana je kombinacijska škatla BYD 70A (Model: CBH-70A), ožičenje pa mora izvesti inštalater (v skladu z lokalnimi predpisi).									

BYD Company Limited
www.bydenergy.com
Global Sales: batteryboxgrp@byd.com
Global Service: bboxservice1@fdbatt.com

Battery-Box EU Service Partner
EFT-Systems GmbH
www.eft-systems.de
info@eft-systems.de

Battery-Box AU Service Partner
Alps Power Pty Ltd
www.alpspower.com.au
service@alpspower.com.au

[FI] BYD BATTERY-BOX HVB&HVM+&HVS+ YHTEENSOPIVIEN INVERTTEREIDEN LUETTELO

[ET] BYD Battery-Box HVB&HVM+&HVS+ Ühilduvate Inverterite Loend
[BG] BYD Battery-Box HVB&HVM+&HVS+ Списък на съвместими инвертори
[SK] BYD Battery-Box HVB&HVM+&HVS+ Zoznam Kompatibilných Meničov
[HR] BYD Battery-Box HVB&HVM+&HVS+ Popis Kompatibilnih Invertera
[SL] BYD Battery-Box HVB&HVM+&HVS+ Seznam Kompatibilnih Pretvornikov

Fronius	Verto 15.0-20.0 Plus*	4-10	4-8	2-5	1.40.7-1	1.36.0	1.36.0	1.40.7-1	1.36.0	1.36.0
	Verto 25.0-33.0 Plus*	4-10	4-8	2-5	1.40.7-1	1.36.0	1.36.0	1.40.7-1	1.36.0	1.36.0
	Symo GEN24 Plus	/	4-8	2-5	1.40.7-1	n/a	1.36.0	1.40.7-1	n/a	1.36.0
	Primo GEN24 Plus	/	4-7	2-3	1.40.7-1	n/a	1.36.0	1.40.7-1	n/a	1.36.0
	Symo GEN24 Plus SC	/	4-8	2-5	1.40.7-1	n/a	1.36.0	1.40.7-1	n/a	1.36.0
	Primo GEN24 Plus SC	/	4-8	2-4	1.40.7-1	n/a	1.36.0	1.40.7-1	n/a	1.36.0
	* **[FI] Huomautus: Jos HVB/HVM+/HVS+-akut on kytketty rinnakkain Verto Plus -laitteen kanssa, BYD 40A:n yhdistelmäkartio (Malli: CBH-40A) EI SAA käyttää, vaaditaan BYD 70A:n yhdistelmäkartio (Malli: CBH-70A), ja johdotus on suoritettava asentajan toimesta (paikallisten määräysten mukaisesti).** * **[ET] Märkus:** Kui HVB/HVM+/HVS+ akud on ühendatud paralleelselt Verto Plus-iga, BYD 40A ühenduskasti (Mudel: CBH-40A) EI TOHI kasutada, on vajalik BYD 70A ühenduskast (Mudel: CBH-70A) ja juhtmete paigaldus peab toimuma paigaldaja poolt (kohalike eeskirjade kohaselt). * **[BG] Забележка:** Ако батериите HVB/HVM+/HVS+ са свързани паралелно с Verto Plus, Комбинираната кутия BYD 40A (Модел: CBH-40A) НЕ МОЖЕ да се използва, необходима е комбинираната кутия BYD 70A (Модел: CBH-70A) и окабеляването трябва да се извърши от монтажника (в съответствие с местните разпоредби). * **[SK] Poznámka:** Ak sú batérie HVB/HVM+/HVS+ pripojené paralelne k Verto Plus, Rozvodná skriňa BYD 40A (Model: CBH-40A) NESMIE byť použitá, je vyžadovaná rozvodná skriňa BYD 70A (Model: CBH-70A) a zapojenie musí vykonať inštalatér (podľa miestnych predpisov). * **[HR] Napomena:** Ako su HVB/HVM+/HVS+ baterije spojene paralelno s Verto Plus, BYD 40A spojna kutija (Model: CBH-40A) NE SMIJE se koristiti, potrebna je BYD 70A spojna kutija (Model: CBH-70A), a ožičenje mora izvesti instalater (prema lokalnim propisima). * **[SL].Opomba:** Če so baterije HVB/HVM+/HVS+ priključene vzporedno z Verto Plus, Kombinacijska škatla BYD 40A (Model: CBH-40A) SE NE SMĚ uporabljati, zahtevana je kombinacijska škatla BYD 70A (Model: CBH-70A), ožičenje pa mora izvesti inštalater (v skladu z lokalnimi predpisi).									
SMA	STPSE 5.0 / 6.0 / 8.0 / 10.0	4-10	4-8	2-5	4.08.29.R	1.36.0	1.36.0	4.08.29.R	1.36.0	1.36.0
	* **[FI] Huomautus: Jos HVB/HVM+/HVS+ -akut liitetään STP SE -laitteeseen, päivitä ensin invertterin laiteohjelmisto. Muuten invertteri ei tunnista eikä käytä akkua. Molempien laitteiden päivityksen jälkeen käynnistä sekä invertteri että akku uudelleen.** * **[ET] Märkus:** Kui HVB/HVM+/HVS+ akud ühendatakse STP SE-ga, tuleb esmalt uuendada inverteri püsivara. Vastasel juhul ei tunne inverter akku ära ega kasuta seda. Pärast mõlema seadme uuendamist taaskäivita inverter ja aku. * **[BG] Забележка:** Ако батериите HVB/HVM+/HVS+ са свързани към STP SE, първо актуализирайте фърмуера на инвертора. В противен случай инверторът няма да разпознае и използва батерията. След актуализацията на двете устройства рестартирайте инвертора и батерията. * **[SK] Poznámka:** Ak sú batérie HVB/HVM+/HVS+ pripojené k zariadeniu STP SE, najprv aktualizujte firmvér meniča. V opačnom prípade menič batériu nerozpozná a nebude ju používať. Po dokončení aktualizácie oboch zariadení reštartujte menič aj batériu. * **[HR] Napomena:** Ako su baterije HVB/HVM+/HVS+ spojene s uređajem STP SE, prvo nadogradite firmware pretvarača. U suprotnom, pretvarač neće prepoznati niti koristiti bateriju. Nakon nadogradnje oba uređaja ponovno pokrenite pretvarač i bateriju. * **[SL].Opomba:** Če so baterije HVB/HVM+/HVS+ priključene na napravo STP SE, najprej posodobite vdelano programsko opremo pretvornika. V nasprotnem primeru pretvornik baterije ne bo prepoznal in je ne bo uporabljal. Po posodobitvi obeh naprav ponovno zaženite pretvornik in baterijo.									

[FI] Huomautus:

- Asenna aina uusin firmware Battery-Box!
- Vaatimukset rinnakkaiskytkennälle: Enintään kolme akkujärjestelmää voidaan liittää rinnakkain; HVB-järjestelmää EI voida liittää rinnakkain HVM+ tai HVS+ -järjestelmän kanssa; HVM+ -järjestelmää EI voida liittää rinnakkain myöskään HVS+ -järjestelmän kanssa; jokaisessa rinnakkain kytkettävässä tornissa on oltava sama moduulien määrä.

[ET] Märkus:

- Paigaldage alati kõige uuem püsivara Battery-Box seadmesse!
- Rööpühenduse Nõuded: Maksimaalselt kolm akusüsteemi saab ühendada rööbiti; HVB süsteemi EI tohi ühendada rööbiti HVM+ ega HVS+ süsteemiga; HVM+ süsteemi EI tohi samuti ühendada rööbiti HVS+ süsteemiga; iga rööpühendatud torn peab sisaldama sama arvu mooduleid.

[BG] Забележка:

- Винаги инсталирайте последната версия на фърмуера на Battery-Box!
- Изисквания за паралелно свързване: Максимум три батерийни системи могат да бъдат свързани паралелно; HVB система НЕ МОЖЕ да бъде свързана паралелно с HVM+ или HVS+ система; HVM+ система НЕ МОЖЕ да бъде свързана паралелно и с HVS+ система; Всяка кула, свързана паралелно, изисква еднакъв брой модули.

[SK] Poznámka:

- Vždy nainštalujte najnovší firmvér do Battery-Box!
- Požiadavky na paralelné pripojenie: Maximálne tri batériové systémy môžu byť pripojené paralelne; systém HVB NESMIE byť pripojený paralelne so systémom HVM+ alebo HVS+; systém HVM+ NESMIE byť pripojený paralelne so systémom HVS+; každá veža pripojená paralelne musí obsahovať rovnaký počet modulov.

[HR] Napomena:

- Uvijek instalirajte najnoviji firmware na Battery-Box!
- Zahtjevi za paralelno povezivanje: Maksimalno tri baterijska sustava mogu biti povezana paralelno; HVB sustav NE MOŽE se povezati paralelno s HVM+ ili HVS+ sustavom; HVM+ sustav NE MOŽE se povezati paralelno s HVS+ sustavom; Svaki toranj povezan paralelno zahtijeva jednak broj modula.

BYD Company Limited
www.bydenergy.com
Global Sales: batteryboxgrp@byd.com
Global Service: bboxservice1@fdbatt.com

Battery-Box EU Service Partner
EFT-Systems GmbH
www.eft-systems.de
info@eft-systems.de

Battery-Box AU Service Partner
Alps Power Pty Ltd
www.alpspower.com.au
service@alpspower.com.au

[FI] BYD BATTERY-BOX HVB&HVM+&HVS+ YHTEENSOPIVIEN INVERTTEREIDEN LUETTELO

[ET] BYD Battery-Box HVB&HVM+&HVS+ Ühilduvate Inverterite Loend
[BG] BYD Battery-Box HVB&HVM+&HVS+ Списък на съвместими инвертори
[SK] BYD Battery-Box HVB&HVM+&HVS+ Zoznam Kompatibilných Meničov
[HR] BYD Battery-Box HVB&HVM+&HVS+ Popis Kompatibilnih Invertera
[SL] BYD Battery-Box HVB&HVM+&HVS+ Seznam Kompatibilnih Pretvornikov

[SL] Opomba:

- Vedno namestite najnovejši firmware na Battery-Box!
- Zahteve za vzporedno povezavo: Največ trije baterijski sistemi se lahko povežejo vzporedno; sistem HVB NE SME biti povezan vzporedno s sistemom HVM+ ali HVS+; sistem HVM+ NE SME biti povezan vzporedno s sistemom HVS+; vsak stolp, povezan vzporedno, mora imeti enako količino modulov.

[FI] Tämän asiakirjan tiedot voivat muuttua ilman erillistä ilmoitusta. Otathan huomioon verkkosivuiltamme saatavilla olevan asiakirjan uusimman version.

[ET] Käesolevas dokumendis esitatud teavet võidakse muuta ilma ette teatamata. Palun arvestage meie veebilehtedel kättesaadava dokumendi uusima versiooniga.

[BG] Информацията в този документ може да бъде променяна без предизвестие. Моля, вземайте предвид последната версия на този документ, достъпна на нашите уебсайтове.

[SK] Informácie uvedené v tomto dokumente sa môžu zmeniť bez predchádzajúceho upozornenia. Prosím, zohľadnite najnovšiu verziu tohto dokumentu dostupnú na našich webových stránkach.

[HR] Informacije u ovom dokumentu podložne su promjenama bez prethodne najave. Molimo uzmite u obzir najnoviju verziju ovog dokumenta dostupnu na našim mrežnim stranicama.

[SL] Podatki v tem dokumentu se lahko spremenijo brez predhodnega obvestila. Upoštevajte najnovejšo različico tega dokumenta na naših spletnih straneh.

[FI] BYD BATTERY-BOX HVB&HVM+&HVS+ YHTEENSOPIVIEN INVERTTEREIDEN LUETTELO

[ET] BYD Battery-Box HVB&HVM+&HVS+ Ühilduvate Inverterite Loend
[BG] BYD Battery-Box HVB&HVM+&HVS+ Списък на съвместими инвертори
[SK] BYD Battery-Box HVB&HVM+&HVS+ Zoznam Kompatibilných Meničov
[HR] BYD Battery-Box HVB&HVM+&HVS+ Popis Kompatibilnih Invertera
[SL] BYD Battery-Box HVB&HVM+&HVS+ Seznam Kompatibilnih Pretvornikov

Connection with Kostal

PLENTICORE Plus
PLENTICORE plus G2
PLENTICORE BI xx/26 G2
PLENTICORE G3
PLENTICORE MP G3

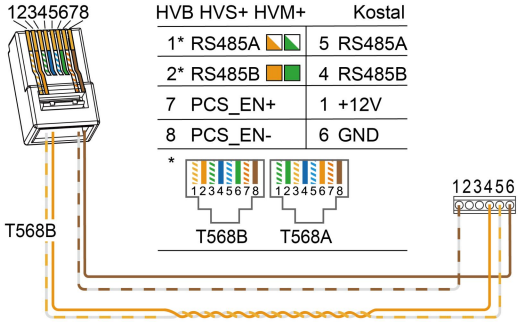

HVB HVS+ HVM+	Kostal
1* RS485A	5 RS485A
2* RS485B	4 RS485B
7 PCS_EN+	1 +12V
8 PCS_EN-	6 GND

* 12345678 T568B, 12345678 T568A

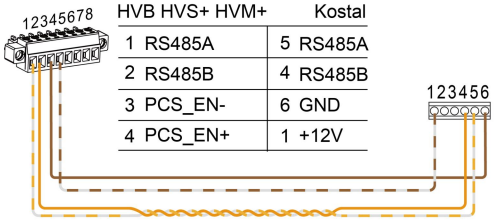

HVB HVS+ HVM+	Kostal
1 RS485A	5 RS485A
2 RS485B	4 RS485B
3 PCS_EN-	6 GND
4 PCS_EN+	1 +12V

Connection with Goodwe

ET G2
ET (15-30kW)

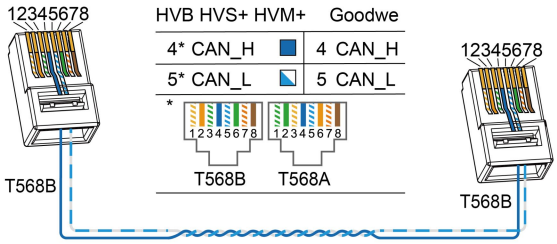

HVB HVS+ HVM+	Goodwe
4* CAN_H	4 CAN_H
5* CAN_L	5 CAN_L

* 12345678 T568B, 12345678 T568A

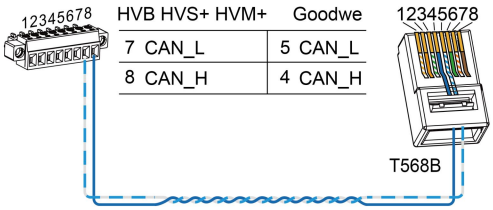

HVB HVS+ HVM+	Goodwe
7 CAN_L	5 CAN_L
8 CAN_H	4 CAN_H

Connection with Solis

S6-EH3P(3-10)K-H-EU
S6-EH3P(5-10)K2-H
S6-EH3P(12-20)K-H
S6-EH3P(8-12)K-LV-ND-H
S6-EH3P(12-20)K-ND-H

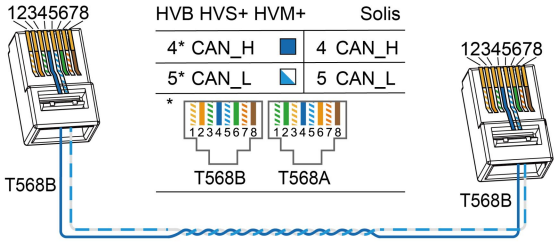

HVB HVS+ HVM+	Solis
4* CAN_H	4 CAN_H
5* CAN_L	5 CAN_L

* 12345678 T568B, 12345678 T568A

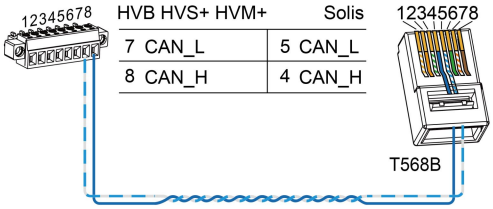

HVB HVS+ HVM+	Solis
7 CAN_L	5 CAN_L
8 CAN_H	4 CAN_H

Connection with Fronius

HVB —— Verto Plus
HVS+ HVM+ —— Verto Plus
Symo Gen24 Plus
Primo Gen24 Plus

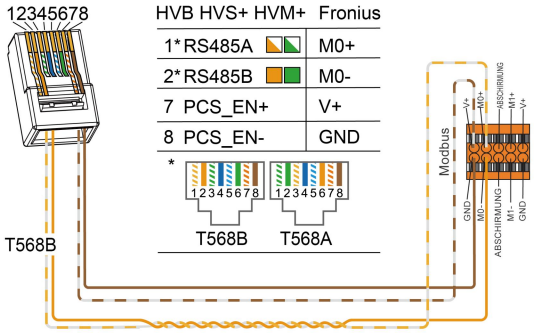

HVB HVS+ HVM+	Fronius
1* RS485A	M0+
2* RS485B	M0-
7 PCS_EN+	V+
8 PCS_EN-	GND

* 12345678 T568B, 12345678 T568A

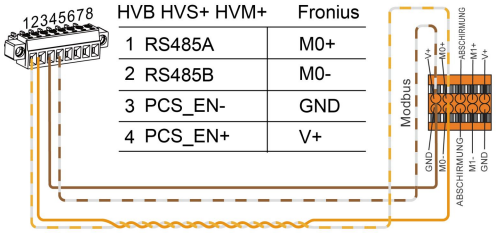

HVB HVS+ HVM+	Fronius
1 RS485A	M0+
2 RS485B	M0-
3 PCS_EN-	GND
4 PCS_EN+	V+

BYD Company Limited
www.bydenergy.com
Global Sales: batteryboxgrp@byd.com
Global Service: bboxservice1@fdbatt.com

Battery-Box EU Service Partner
EFT-Systems GmbH
www.eft-systems.de
info@eft-systems.de

Battery-Box AU Service Partner
Alps Power Pty Ltd
www.alpspower.com.au
service@alpspower.com.au

[FI] BYD BATTERY-BOX HVB&HVM+&HVS+ YHTEENSOPIVIEN INVERTTEREIDEN LUETTELO

[ET] BYD Battery-Box HVB&HVM+&HVS+ Ühilduvate Inverterite Loend
[BG] BYD Battery-Box HVB&HVM+&HVS+ Списък на съвместими инвертори
[SK] BYD Battery-Box HVB&HVM+&HVS+ Zoznam Kompatibilných Meničov
[HR] BYD Battery-Box HVB&HVM+&HVS+ Popis Kompatibilnih Invertera
[SL] BYD Battery-Box HVB&HVM+&HVS+ Seznam Kompatibilnih Pretvornikov

Connection with SMA

SMA STP 5.0-10.0 SE

HVB HVS+ HVM+	SMA
4* CAN_H	1 CAN_H
5* CAN_L	3 CAN_L
7 PCS_EN+	2 Enable signal
8 PCS_EN-	4 Enable ground

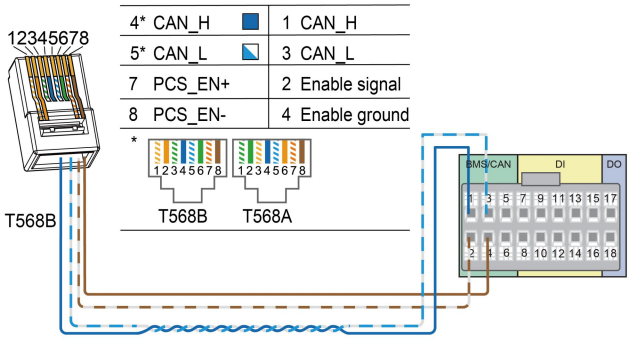

HVB HVS+ HVM+	SMA
8 CAN_H	1 CAN_H
7 CAN_L	3 CAN_L
4 PCS_EN+	2 Enable signal
3 PCS_EN-	4 Enable ground

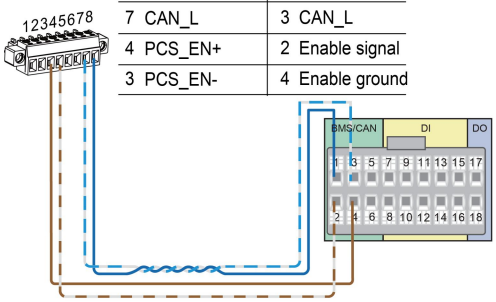

BYD Company Limited
www.bydenergy.com
Global Sales: batteryboxgrp@byd.com
Global Service: bboxservice1@fdbatt.com

Battery-Box EU Service Partner
EFT-Systems GmbH
www.eft-systems.de
info@eft-systems.de

Battery-Box AU Service Partner
Alps Power Pty Ltd
www.alpspower.com.au
service@alpspower.com.au

[SR] BYD BATTERY-BOX HVB&HVM+&HVS+ ЛИСТА КОМПАТИБИЛНИХ ИНВЕРТЕРА

[LT] BYD Battery-Box HVB&HVM+&HVS+ Suderinamų Inverterių Sąrašas
[SQ] BYD Battery-Box HVB&HVM+&HVS+ Lista e Invertorëve të Përputhshëm
[UK] BYD Battery-Box HVB&HVM+&HVS+ Список Сумісних

[SR] Инвертер **[LT]** Keitiklis **[SQ]** Inverter **[UK]** Інвертор		**[SR] Број Модула** **[LT]** Modulių Kiekis **[SQ]** Sasia e Moduleve **[UK]** Кількість Модулів			**[SR] Минимална Верзија Фирмвера** **[LT]** Minimali Programinės Aparatinės Įrangos Versija / **[SQ]** Versioni Minimal i Firmware / **[UK]** Мінімальна Версія Мікропрограми					
					[SR] Један Торањ **[LT]** Vienas Bokštas / **[SQ]** Kullë e Vetme / **[UK]** Окрема Башта			**[SR] Паралелно Повезивање** **[LT]** Lygiagretus Prijungimas / **[SQ]** Lidhje Paralele / **[UK]** Паралельне З'єднання		
					Inverter	**Battery-Box**		**Inverter**	**Battery-Box**	
		HVB	**HVM+**	**HVS+**		**HVB**	**HVM+ / HVS+**		**HVB**	**HVM+ / HVS+**
KOSTAL	Plenticore Plus	3-10	3-8	2-5	1.30	1.34.0	1.34.0	1.30	1.34.0	1.34.0
	Plenticore Plus (G2)	3-10	3-8	2-5	2.15	1.34.0	1.34.0	2.15	1.34.0	1.34.0
	Plenticore BI xx/26 (G2)	3-10	3-8	2-5	2.15	1.34.0	1.34.0	2.15	1.34.0	1.34.0
	Plenticore G3	3-10	3-8	2-5	3.04	1.34.0	1.34.0	3.04	1.34.0	1.34.0
	Plenticore MP G3	3-10	3-8	2-5	3.04	1.34.0	1.34.0	3.04	1.34.0	1.34.0
GoodWe	ET G2	4-10	4-8	2-5	ARM 13	1.28.0	1.28.0	ARM 13	1.28.0	1.28.0
	ET (15-30kW)*	4-10	4-8	2-5	ARM 09	1.28.0	1.28.0	ARM 09	1.28.0	1.28.0
	* **[SR] Напомена:** Ако су HVB/HVM+/HVS+ батерије повезане паралелно са ET инвертором (15–30 kW), BYD 40A комбинована кутија (Модел: CBH-40A) НЕ СМЕ да се користи, неопходна је BYD 70A комбинована кутија (Модел: CBH-70A), а жичење мора обавити инсталатер (у складу са локалним прописима). * **[LT] Pastaba:** Jei HVB/HVM+/HVS+ baterijos prijungiamos lygiagrečiai prie ET (15–30 kW), BYD 40A derinimo dėžutė (Modelis: CBH-40A) NEGALI būti naudojama, reikalinga BYD 70A derinimo dėžutė (Modelis: CBH-70A), o laidų instaliacija turi būti atliekama montuotojo (pagal vietos reglamentus). * **[SQ] Shënim:** Nëse bateritë HVB/HVM+/HVS+ lidhen paralelisht me ET (15–30 kW), Kutia kombinuese BYD 40A (Modeli: CBH-40A) NUK MUND të përdoret, kërkohet kutia kombinuese BYD 70A (Modeli: CBH-70A) dhe instalimi i kabllove duhet të bëhet nga instaluesi (sipas rregulloreve vendore). * **[UK] Примітка:** Якщо батареї HVB/HVM+/HVS+ підключені паралельно до ET (15–30 кВт), Комбінована коробка BYD 40A (Модель: CBH-40A) НЕ МОЖЕ використовуватися, потрібна комбінована коробка BYD 70A (Модель: CBH-70A), а підключення проводів повинен виконувати монтажник (відповідно до місцевих норм).									
Solis*	S6-EH3P(3-10)K-H-EU	3-10	3-8	2-5	HMI: V1B-B2 DSP: V0F-A2	1.28.0	1.28.0	HMI: V1B-B2 DSP: V0F-A2	1.28.0	1.28.0
	S6-EH3P(5-10)K2-H	3-10	3-8	2-5	HMI: V1B-B2 DSP: V0F-A2	1.28.0	1.28.0	HMI: V1B-B2 DSP: V0F-A2	1.28.0	1.28.0
	S6-EH3P(12-20)K-H	3-10	3-8	2-5	DSP: V09-35 HMI: V0D-04 HMI-LCD: V09-01	1.28.0	1.28.0	DSP: V09-35 HMI: V0D-04 HMI-LCD: V09-01	1.28.0	1.28.0
	S6-EH3P(8-12)K-LV-ND-H	3-10	3-8	2-5	HMI: V1B-B2 DSP: V0F-A2	1.28.0	1.28.0	HMI: V1B-B2 DSP: V0F-A2	1.28.0	1.28.0
	S6-EH3P(12-20)K-ND-H	3-10	3-8	2-5	DSP: V09-35 HMI: V0D-04 HMI-LCD: V09-01	1.28.0	1.28.0	DSP: V09-35 HMI: V0D-04 HMI-LCD: V09-01	1.28.0	1.28.0
	* **[SR] Напомена:** Ако су HVB/HVM+/HVS+ батерије повезане паралелно са Solis инверторима наведеним изнад, BYD 40A комбинована кутија (Модел: CBH-40A) НЕ СМЕ да се користи, неопходна је BYD 70A комбинована кутија (Модел: CBH-70A), а жичење мора обавити инсталатер (у складу са локалним прописима). * **[LT] Pastaba:** Jei HVB/HVM+/HVS+ baterijos prijungiamos lygiagrečiai prie aukščiau nurodytų Solis inverterių, BYD 40A derinimo dėžutė (Modelis: CBH-40A) NEGALI būti naudojama, reikalinga BYD 70A derinimo dėžutė (Modelis: CBH-70A), o laidų instaliacija turi būti atliekama montuotojo (pagal vietos reglamentus). * **[SQ] Shënim:** Nëse bateritë HVB/HVM+/HVS+ lidhen paralelisht me inverterët Solis të listuar më sipër, Kutia kombinuese BYD 40A (Modeli: CBH-40A) NUK MUND të përdoret, kërkohet kutia kombinuese BYD 70A (Modeli: CBH-70A) dhe instalimi i kabllove duhet të bëhet nga instaluesi (sipas rregulloreve vendore). * **[UK] Примітка:** Якщо батареї HVB/HVM+/HVS+ підключені паралельно до перерахованих вище інверторів Solis, Комбінована коробка BYD 40A (Модель: CBH-40A) НЕ МОЖЕ використовуватися, потрібна комбінована коробка BYD 70A (Модель: CBH-70A), а підключення проводів повинен виконувати монтажник (відповідно до місцевих норм).									
Fronius	Verto 15.0-20.0 Plus*	4-10	4-8	2-5	1.40.7-1	1.36.0	1.36.0	1.40.7-1	1.36.0	1.36.0
	Verto 25.0-33.0 Plus*	4-10	4-8	2-5	1.40.7-1	1.36.0	1.36.0	1.40.7-1	1.36.0	1.36.0
	Symo GEN24 Plus	/	4-8	2-5	1.40.7-1	n/a	1.36.0	1.40.7-1	n/a	1.36.0
	Primo GEN24 Plus	/	4-7	2-3	1.40.7-1	n/a	1.36.0	1.40.7-1	n/a	1.36.0
	Symo GEN24 Plus SC	/	4-8	2-5	1.40.7-1	n/a	1.36.0	1.40.7-1	n/a	1.36.0
	Primo GEN24 Plus SC	/	4-8	2-4	1.40.7-1	n/a	1.36.0	1.40.7-1	n/a	1.36.0

BYD Company Limited
www.bydenergy.com
Global Sales: batteryboxgrp@byd.com
Global Service: bboxservice1@fdbatt.com

Battery-Box EU Service Partner
EFT-Systems GmbH
www.eft-systems.de
info@eft-systems.de

Battery-Box AU Service Partner
Alps Power Pty Ltd
www.alpspower.com.au
service@alpspower.com.au

[SR] BYD BATTERY-BOX HVB&HVM+&HVS+ ЛИСТА КОМПАТИБИЛНИХ ИНВЕРТЕРА

[LT] BYD Battery-Box HVB&HVM+&HVS+ Suderinamų Inverterių Sąrašas
[SQ] BYD Battery-Box HVB&HVM+&HVS+ Lista e Invertorëve të Përputhshëm
[UK] BYD Battery-Box HVB&HVM+&HVS+ Список Сумісних

	* **[SR] Напомена: Ако су HVB/HVM+/HVS+ батерије повезане паралелно са Verto Plus инвертором, BYD 40A комбинована кутија (Модел: CBH-40A) НЕ СМЕ да се користи, неопходна је BYD 70A комбинована кутија (Модел: CBH-70A), а жичење мора обавити инсталатер (у складу са локалним прописима).** * **[LT] Pastaba:** Jei HVB/HVM+/HVS+ baterijos prijungiamos lygiagrečiai prie Verto Plus, BYD 40A derinimo dėžutė (Modelis: CBH-40A) NEGALI būti naudojama, reikalinga BYD 70A derinimo dėžutė (Modelis: CBH-70A), o laidų instaliacija turi būti atliekama montuotojo (pagal vietos reglamentus). * **[SQ] Shënim:** Nëse bateritë HVB/HVM+/HVS+ lidhen paralelisht me Verto Plus, Kutia kombinuese BYD 40A (Modeli: CBH-40A) NUK MUND të përdoret, kërkohet kutia kombinuese BYD 70A (Modeli: CBH-70A) dhe instalimi i kabllove duhet të bëhet nga instaluesi (sipas rregulloreve vendore). * **[UK] Примітка:** Якщо батареї HVB/HVM+/HVS+ підключені паралельно до Verto Plus, Комбінована коробка BYD 40A (Модель: CBH-40A) НЕ МОЖЕ використовуватися, потрібна комбінована коробка BYD 70A (Модель: CBH-70A), а підключення проводів повинен виконувати монтажник (відповідно до місцевих норм).									
SMA	STPSE 5.0 / 6.0 / 8.0 / 10.0	4-10	4-8	2-5	4.08.29.R	1.36.0	1.36.0	4.08.29.R	1.36.0	1.36.0
	* **[SR] Напомена: Уколико су батерије HVB/HVM+/HVS+ повезане са уређајем STP SE, прво ажурирајте фирмвер инвертора. У супротном, инвертор неће препознати нити користити батерију. Након ажурирања оба уређаја поново покрените инвертор и батерију.** * **[LT] Pastaba:** Jei HVB/HVM+/HVS+ baterijos prijungtos prie STP SE įrenginio, pirmiausia atnaujinkite keitiklio programinę įrangą. Priešingu atveju keitiklis neatpažins ir nenaudos baterijos. Atnaujinus abu įrenginius, iš naujo paleiskite keitiklį ir bateriją. * **[SQ] Shënim:** Nëse bateritë HVB/HVM+/HVS+ lidhen me STP SE, përditësoni fillimisht firmware-in e invertorit. Përndryshe, invertori nuk do ta njohë dhe përdorë baterinë. Pas përditësimit të të dy pajisjeve, rinisni invertorin dhe baterinë. * **[UK] Примітка:** Якщо акумулятори HVB/HVM+/HVS+ підключені до пристрою STP SE, спочатку оновіть прошивку інвертора. Інакше інвертор не розпізнає та не використовуватиме акумулятор. Після оновлення обох пристроїв перезапустіть інвертор та акумулятор.									

[SR] Напомена:

- Увек инсталирајте најновију верзију фирмвера на Battery-Box!
- Захтеви за паралелно повезивање: Максимално три батеријска система могу бити повезана паралелно; HVB систем НЕ МОЖЕ бити повезан паралелно са HVM+ или HVS+ системом; HVM+ систем такође НЕ МОЖЕ бити повезан паралелно са HVS+ системом; Сваки торањ повезан паралелно мора имати исти број модула.

[LT] Pastaba:

- Visada įdiekite naujausią programinę aparatinę įrangą į Battery-Box!
- Reikalavimai lygiagrečiam prijungimui: Maksimum trys baterijų sistemos gali būti prijungtos lygiagrečiai; HVB sistema NEGALI būti prijungta lygiagrečiai su HVM+ ar HVS+ sistema; HVM+ sistema NEGALI būti prijungta lygiagrečiai su HVS+ sistema; Kiekvienas bokštas, prijungtas lygiagrečiai, turi turėti tą patį modulių kiekį.

[SQ] Shënim:

- Gjithmonë instaloni versionin më të fundit të firmware në Battery-Box!
- Kërkesat për lidhje paralele: Maksimumi tre sisteme baterike mund të lidhen në paralel; sistemi HVB NUK mund të lidhet në paralel me sistemin HVM+ ose HVS+; sistemi HVM+ NUK mund të lidhet në paralel me sistemin HVS+ gjithashtu; çdo kullë e lidhur në paralel kërkon të njëjtën sasi modulësh.

[UK] Примітка:

- Завжди встановлюйте найновішу мікропрограму на Battery-Box!
- Вимоги до паралельного з'єднання: Максимум три батарейні системи можуть бути підключені паралельно; система HVB НЕ МОЖЕ бути підключена паралельно із системами HVM+ або HVS+; система HVM+ ТАКОЖ НЕ МОЖЕ бути підключена паралельно із системою HVS+; кожна башта, підключена паралельно, повинна мати однакову кількість модулів.

[SR] Информације у овом документу подложне су изменама без претходне најаве. Молимо узмите у обзир најновију верзију овог документа која је доступна на нашим веб страницама.

[LT] Šiame dokumente pateikta informacija gali būti keičiama be išankstinio įspėjimo. Prašome atsižvelgti į naujausią šio dokumento versiją mūsų interneto svetainėje.

[SQ] Informacioni në këtë dokument mund të ndryshohet pa paralajmërim. Ju lutemi merrni parasysh versionin më të fundit të këtij dokumenti në faqet tona të internetit.

[UK] Інформація в цьому документі може бути змінена без попереднього повідомлення. Будь ласка, враховуйте останню версію цього документа, доступну на наших вебсайтах.

BYD Company Limited
www.bydenergy.com
Global Sales: batteryboxgrp@byd.com
Global Service: bboxservice1@fdbatt.com

Battery-Box EU Service Partner
EFT-Systems GmbH
www.eft-systems.de
info@eft-systems.de

Battery-Box AU Service Partner
Alps Power Pty Ltd
www.alpspower.com.au
service@alpspower.com.au

[SR] BYD BATTERY-BOX HVB&HVM+&HVS+ ЛИСТА КОМПАТИБИЛНИХ ИНВЕРТЕРА

[LT] BYD Battery-Box HVB&HVM+&HVS+ Suderinamų Inverterių Sąrašas
[SQ] BYD Battery-Box HVB&HVM+&HVS+ Lista e Invertorëve të Përputhshëm
[UK] BYD Battery-Box HVB&HVM+&HVS+ Список Сумісних

Connection with Kostal

PLENTICORE Plus
PLENTICORE plus G2
PLENTICORE BI xx/26 G2
PLENTICORE G3
PLENTICORE MP G3

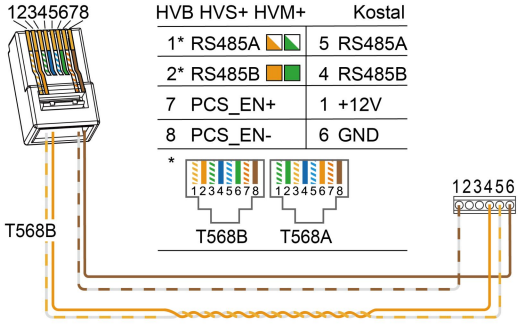

HVB HVS+ HVM+	Kostal
1* RS485A	5 RS485A
2* RS485B	4 RS485B
7 PCS_EN+	1 +12V
8 PCS_EN-	6 GND

* 12345678 T568B — 12345678 T568A

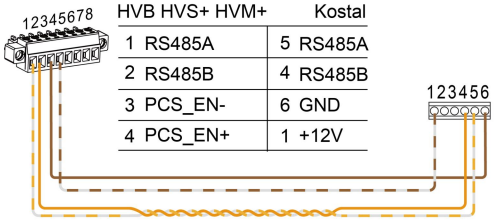

HVB HVS+ HVM+	Kostal
1 RS485A	5 RS485A
2 RS485B	4 RS485B
3 PCS_EN-	6 GND
4 PCS_EN+	1 +12V

Connection with Goodwe

ET G2
ET (15-30kW)

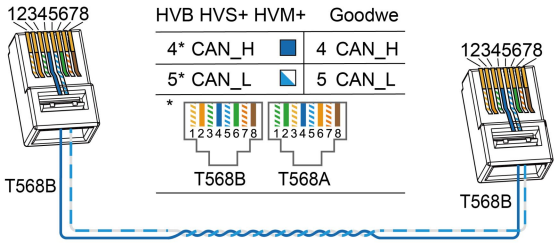

HVB HVS+ HVM+	Goodwe
4* CAN_H	4 CAN_H
5* CAN_L	5 CAN_L

* 12345678 T568B — 12345678 T568A

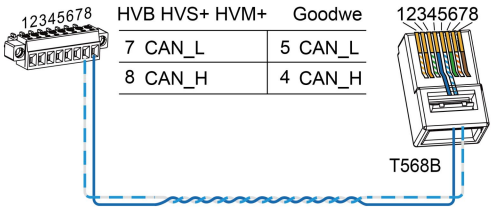

HVB HVS+ HVM+	Goodwe
7 CAN_L	5 CAN_L
8 CAN_H	4 CAN_H

Connection with Solis

S6-EH3P(3-10)K-H-EU
S6-EH3P(5-10)K2-H
S6-EH3P(12-20)K-H
S6-EH3P(8-12)K-LV-ND-H
S6-EH3P(12-20)K-ND-H

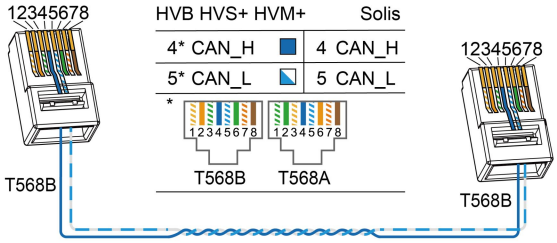

HVB HVS+ HVM+	Solis
4* CAN_H	4 CAN_H
5* CAN_L	5 CAN_L

* 12345678 T568B — 12345678 T568A

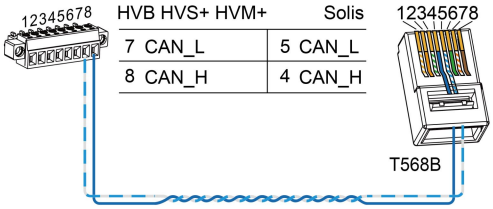

HVB HVS+ HVM+	Solis
7 CAN_L	5 CAN_L
8 CAN_H	4 CAN_H

Connection with Fronius

HVB —— Verto Plus
HVS+ HVM+ —— Verto Plus
Symo Gen24 Plus
Primo Gen24 Plus

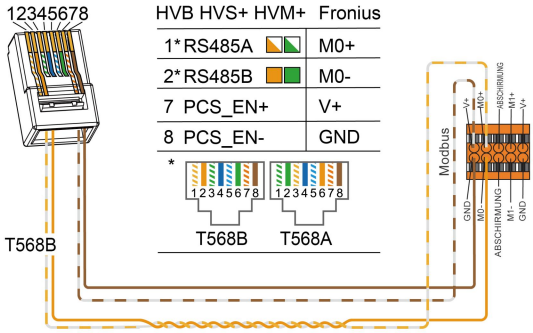

HVB HVS+ HVM+	Fronius
1* RS485A	M0+
2* RS485B	M0-
7 PCS_EN+	V+
8 PCS_EN-	GND

* 12345678 T568B — 12345678 T568A

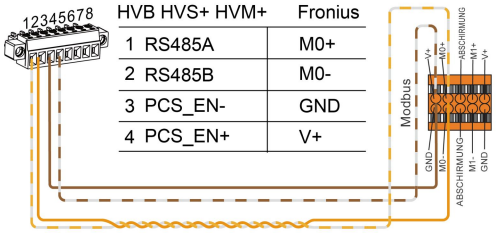

HVB HVS+ HVM+	Fronius
1 RS485A	M0+
2 RS485B	M0-
3 PCS_EN-	GND
4 PCS_EN+	V+

BYD Company Limited
www.bydenergy.com
Global Sales: batteryboxgrp@byd.com
Global Service: bboxservice1@fdbatt.com

Battery-Box EU Service Partner
EFT-Systems GmbH
www.eft-systems.de
info@eft-systems.de

Battery-Box AU Service Partner
Alps Power Pty Ltd
www.alpspower.com.au
service@alpspower.com.au

[SR] BYD BATTERY-BOX HVB&HVM+&HVS+ ЛИСТА КОМПАТИБИЛНИХ ИНВЕРТЕРА

[LT] BYD Battery-Box HVB&HVM+&HVS+ Suderinamų Inverterių Sąrašas
[SQ] BYD Battery-Box HVB&HVM+&HVS+ Lista e Invertorëve të Përputhshëm
[UK] BYD Battery-Box HVB&HVM+&HVS+ Список Сумісних

Connection with SMA

SMA STP 5.0-10.0 SE

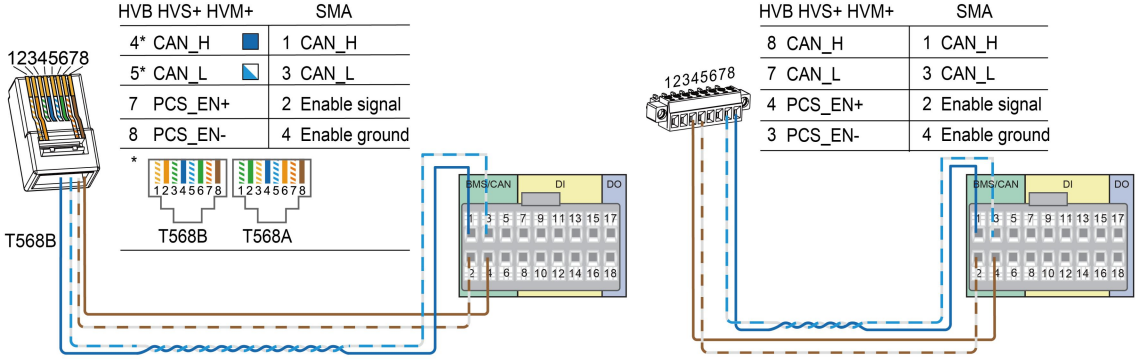

BYD Company Limited
www.bydenergy.com
Global Sales: batteryboxgrp@byd.com
Global Service: bboxservice1@fdbatt.com

Battery-Box EU Service Partner
EFT-Systems GmbH
www.eft-systems.de
info@eft-systems.de

Battery-Box AU Service Partner
Alps Power Pty Ltd
www.alpspower.com.au
service@alpspower.com.au